Accessories for ECHO products can be found at:

Los accesorios para los productos ECHO se pueden encontrar en:

http://www.echo-usa.com/Products/Accessories

PARTS CATALOG
LISTA DE PIEZAS

EA-410
Earth / Ice Auger

EA-410 Hoyadora de tierra/hielo

42.7 cc

SERIAL NUMBER
NÚMERO DE SERIE

E52012001001 - E52012999999

ECHO Incorporated

400 Oakwood Road, Lake Zurich, Illinois 60047

WWW.ECHO-USA.COM

©2025 ECHO Incorporated. All Rights Reserved

P/N 99922204555
REVISED 09/04/2025

Engine Covers **3**
Cubierta de motor

Engine **4**
Motor

Engine **5**
Motor

Carburetor **6**
Carburador

Carburetor **7**
Carburador

Intake **8**
Admisión

Exhaust **9**
Escape

Ignition **10**
Encendido

Starter **11**
Arrancador Autorretráctil

Fuel System **12**
Sistema de combustible

Fuel Tank Support **13**
Soporte del tanque de combustible

Fan Cover **14**
Cubierta del Ventilador

Handlebar **15**
Manubrio

Control Handle **16**
Mango de Control

Labels **17**
Etiquetas

Gear Case **18**
Caja de Engranajes

Gear Case **19**
Caja de Engranajes

Accessories: Earth Auger 6"-10" **20**
Accesorios: Barrena de tierra 6"-10"

Accessories: Earth Auger 6"-10" **21**
Accesorios: Barrena de tierra 6"-10"

Accessories: Ice Auger, Extensions **22**
Accesorios: Barrena de hielo, Extensiónes

Accessories: Ice Auger, Extensions **23**
Accesorios: Barrena de hielo, Extensiónes

Accessories: Earth Auger 2"-4" **24**
Accesorios: Barrena de tierra 2"-4"

Maintenance Kits **25**
Juegos de mantenimiento

Bulk Pipe **25**
Tubo al por mayor

Bulk Starter Rope **25**
Cuerda del arrancador al por mayor

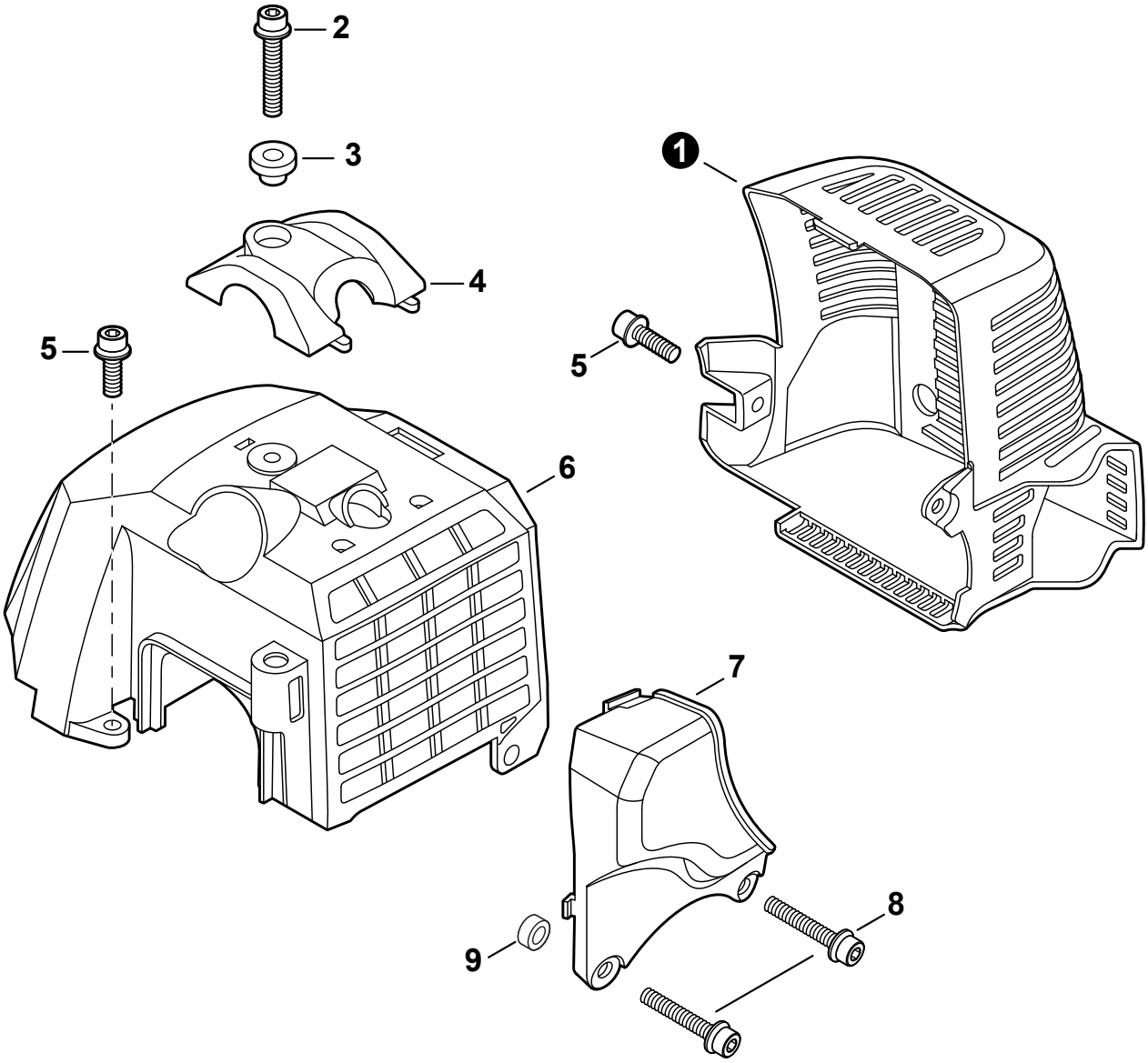

NO.	PART NUMBER	QTY.	DESCRIPTION	DESCRIPCIÓN
1	A320000111	1	COVER, MUFFLER	CUBIERTA DEL SILENCIADOR
2	90010605020	1	BOLT 5x20	PERNO 5x20
3	V353000020	1	COLLAR 5	COLLAR 5
4	A162000020	1	GUARD, TOP	PROTECTOR
5	90010605012	2	BOLT 5x12	PERNO 5x12
6	A160000242	1	COVER, ENGINE	CUBIERTA DE MOTOR
7	A161000080	1	DEFLECTOR, HEAT	DEFLECTOR DE CALOR
8	90010605025	2	BOLT 5x25	PERNO 5x25
9	V354000100	1	SPACER	ESPACIADOR

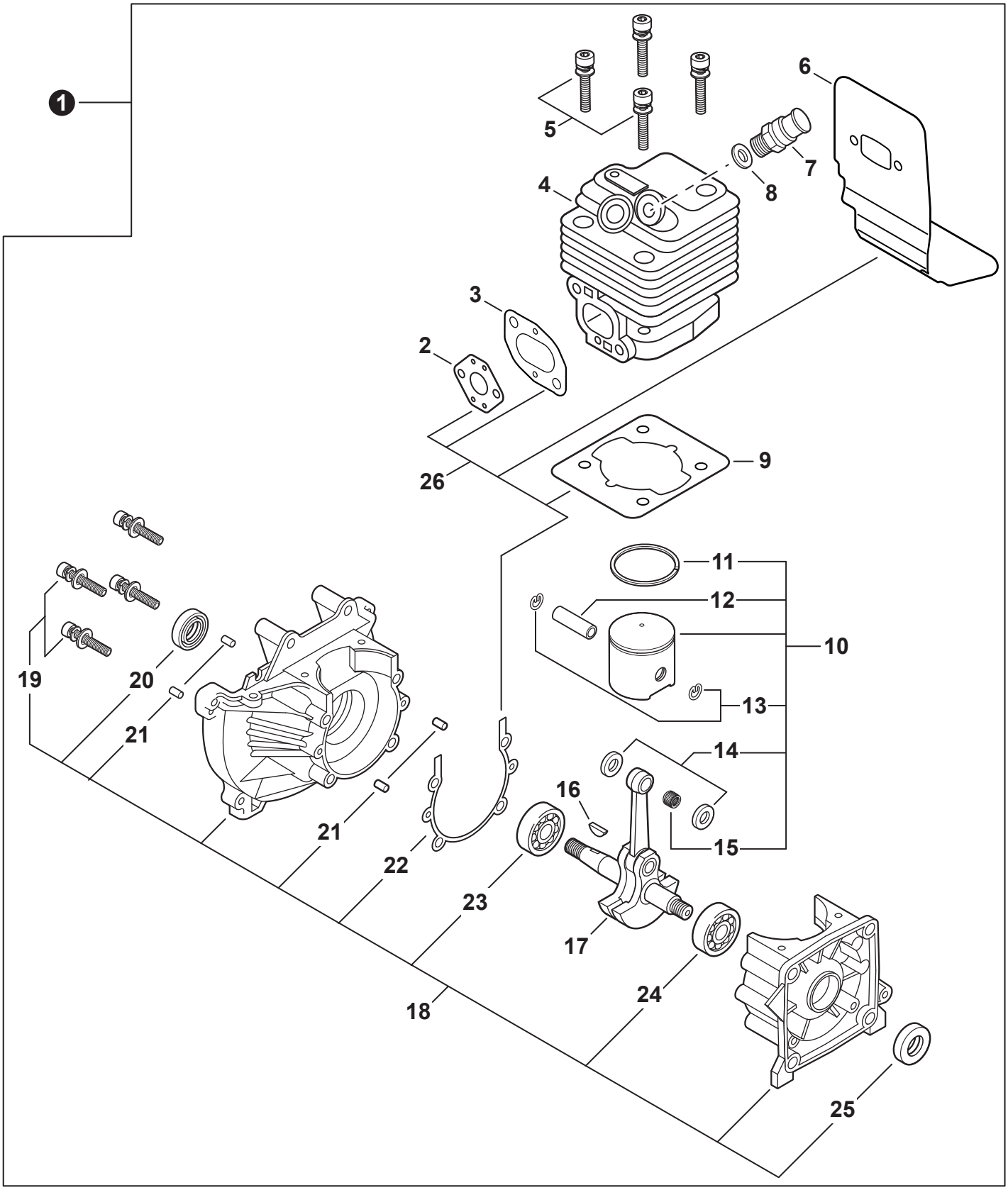
1
5
6
7
8
4
3
2
26
9
11
12
10
13
14
15
16
17
18
19
20
21
21
22
23
24
25

NO.	PART NUMBER	QTY.	DESCRIPTION	DESCRIPCIÓN
1	**SB1097**	**1**	**SHORT BLOCK**	**BLOQUE CORTO**
2	V103000080	1	+GASKET, INTAKE	+EMPAQUETADURA DE ADMISIÓN
3	V103000070	1	+GASKET, INTAKE	+EMPAQUETADURA DE ADMISIÓN
4	A130000880	1	+CYLINDER	+CILINDRO
5	90016205020	4	+BOLT 5x20	+PERNO 5x20
6	V104000242	1	+HEAT SHIELD, EXHAUST	+PROTECTOR TÉRMICO DEL ESCAPE
7	A014000030	1	+VALVE, DECOMPRESSION	+VÁLVULA PURGA
8	V109000150	1	+GASKET, VALVE	+EMPAQUETADURA DE VÁLVULA
9	V100000040	1	+GASKET, CYLINDER	+EMPAQUETADURA DE CILINDRO
10	**P021014262**	**1**	**+PISTON KIT**	**+JUEGO DE PISTÓN**
11	10001110530	1	++RING, PISTON	++ANILLO DEL PISTÓN
12	V608000000	1	++PIN, PISTON 10	++PASADOR DEL PISTÓN 10
13	V580000010	2	++RING, SNAP 10	++ANILLO RETENEDOR 10
14	V307000060	2	++WASHER, THRUST	++ARANDELA DE EMPUJE
15	V555000010	1	++BEARING, NEEDLE 10	++COJINETE DE AGUJAS 10
16	90032303014	1	+KEY, WOODRUFF 3x14	+CHAVETA WOODRUFF 3x14
17	A011000120	1	+CRANKSHAFT ASSY	+MONTAJE DE CIGÜEÑAL
18	**P021002471**	**1**	**+CRANKCASE KIT**	**+JUEGO DE CÁRTER**
19	90016205035	4	++BOLT M5x35	++PERNO M5x35
20	10021300310	1	++SEAL, OIL 15	++SELLO DE ACEITE 15
21	90033040080	4	++PIN, LOCATING 4x8	++PASADOR DE POSICIONAMIENTO 4x8
22	V102000001	1	++GASKET, CRANKCASE	++EMPAQUETADURA DE CÁRTER
23	90081036202	1	++BEARING, BALL 6202	++COJINETE DE BOLAS 6202
24	9403536201	1	++BEARING, BALL 6201	++COJINETE DE BOLAS 6201
25	10021305530	1	++SEAL, OIL 12	++SELLO DE ACEITE 12
26	**P021003371**	**1**	**GASKET KIT**	**JUEGO DE EMPAQUETADURA**

+ Denotes item is part of an assembly
++ Denotes item is part of a sub-assembly

+ Denota artículo forma parte de una asamblea
++ Denota artículo forma parte de un submontaje

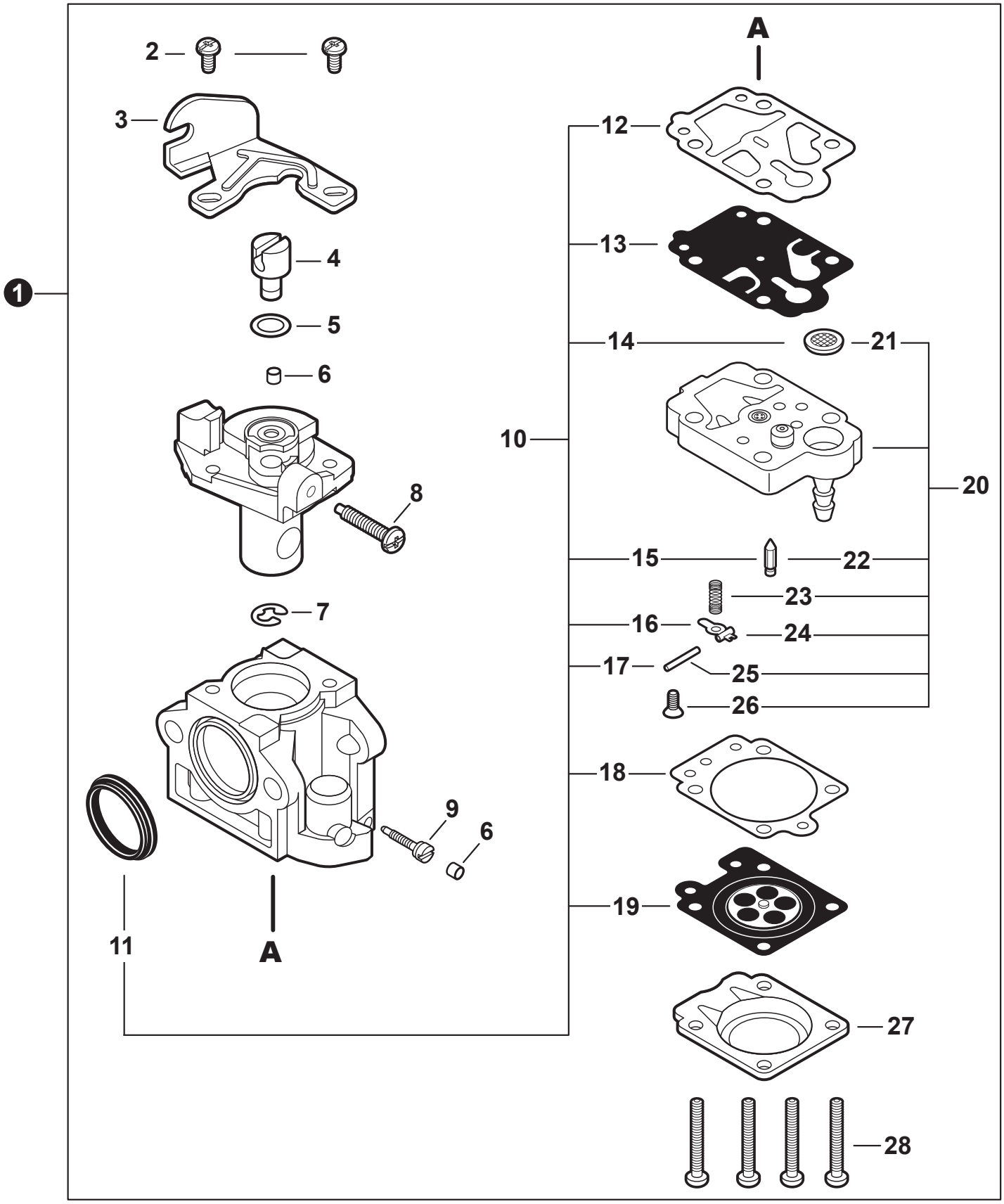
1
2
3
4
5
6
7
8
9
6
10
11
A
12
13
14
21
20
15
22
23
16
24
17
25
26
18
19
27
28
A

NO.	PART NUMBER	QTY.	DESCRIPTION	DESCRIPCIÓN
1	**A021001172**	**1**	**CARBURETOR - WYK-226A**	**CARBURADOR - WYK-226A**
2	12311440630	2	+SCREW	+TORNILLO
3	P003000180	1	+BRACKET, THROTTLE CABLE	+SOPORTE DE CABLE DEL ACELERADOR
4	12317245130	1	+SWIVEL	+CONECTOR GIRATORIO
5	12314954230	1	+WASHER	+ARANDELA
6	A259000000	2	+CAP, LIMITER	+PROTECTOR DE TORNILLO
7	12317307930	1	+E-RING	+RETENEDOR TIPO "E"
8	12313440030	1	+SCREW	+TORNILLO
9	P003001130	1	+NEEDLE, HIGH SPEED	+AGUJA DE REGULACION ALTA (H)
10	**P003000060**	**1**	**+REPAIR KIT, CARBURETOR**	**+JUEGO DE REPARACIÓN DE CARBURADOR**
11		1	++RING, PACKING	++ANILLO DE EMPAQUE
12		1	++GASKET, PUMP	++EMPAQUETADURA DE LA BOMBA
13		1	++DIAPHRAGM, FUEL PUMP	++DIAFRAGMA DE LA BOMBA DE COMBUSTIBLE
14		1	++SCREEN, FUEL INLET	++MALLA FILTRADORA
15		1	++VALVE, INLET NEEDLE	++VÁLVULA REGULADORA
16		1	++LEVER, METERING	++PALANCA DE MEDICIÓN
17		1	++PIN, METERING LEVER	++PASADOR DE PALANCA DE MEDICIÓN
18		1	++GASKET, METERING DIAPHRAGM	++EMPAQUETADURA DE DIAFRAGMA DE MEDICIÓN
19		1	++DIAPHRAGM, METERING	++DIAFRAGMA DE MEDICIÓN
20	**P003001490**	**1**	**+BODY ASSY, PUMP**	**+MONTAJE DE CUERPO DE BOMBA**
21		1	++SCREEN, FUEL INLET	++MALLA FILTRADORA
22		1	++VALVE, INLET NEEDLE	++VÁLVULA REGULADORA
23		1	++SPRING, METERING LEVER	++RESORTE PALANCA DE MEDICIÓN
24		1	++LEVER, METERING	++PALANCA DE MEDICIÓN
25		1	++PIN, METERING LEVER	++PASADOR DE PALANCA DE MEDICIÓN
26		1	++SCREW	++TORNILLO
27	P003001500	1	+COVER, PUMP	+TAPA DE LA BOMBA
28	12314444330	4	+SCREW	+TORNILLO

+ Denotes item is part of an assembly
++ Denotes item is part of a sub-assembly

+ Denota artículo forma parte de una asamblea
++ Denota artículo forma parte de un submontaje

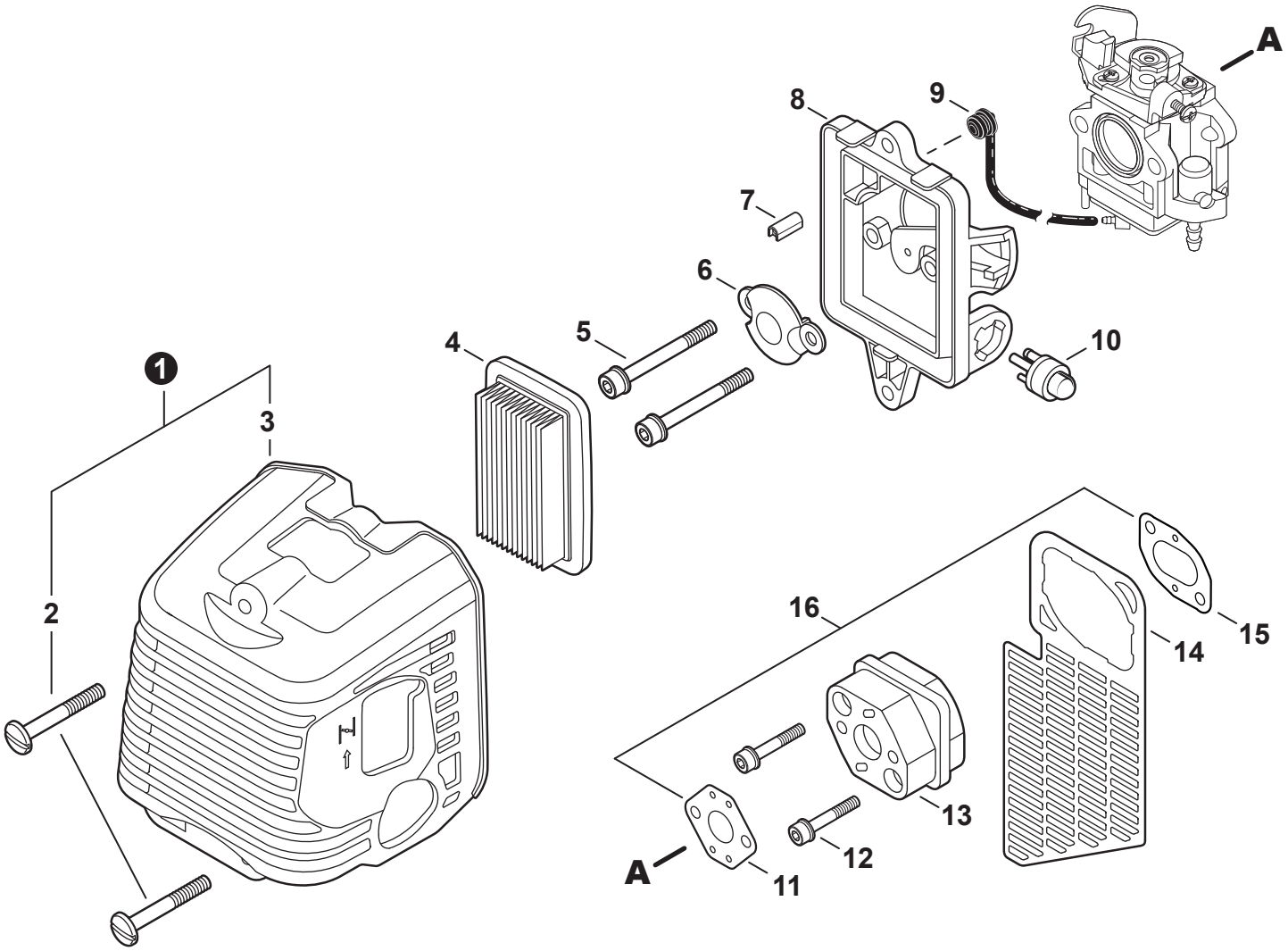

NO.	PART NUMBER	QTY.	DESCRIPTION	DESCRIPCIÓN
1	**P021012110**	**1**	**COVER ASSY, AIR FILTER**	**MONTAJE DE CUBIERTA DE FILTRO DE AIRE**
2	V253000100	2	+SCREW 5x20	+TORNILLO 5x20
3	A232000390	1	+COVER, AIR FILTER	+CUBIERTA DEL FILTRO DE AIRE
4	A226000361	1	FILTER, AIR	FILTRO DE AIRE
5	90010505055	2	BOLT 5x55	PERNO 5x55
6	A244000010	1	PLATE, PREVENT	PLACA DE PREVENCIÓN
7	A239000050	1	PIPE, INTAKE	TUBO DE ADMISIÓN
8	P021009590	1	CASE, AIR FILTER	CAJA DEL FILTRO DE AIRE
9	13201239332	1	GROMMET, W/VENT PIPE 3x6x105	OJAL CON TUBO DE RESPIRADERO 3x6x105
10	12318139130	1	BULB, PURGE	BULBO DE PURGA
11	V103000080	1	GASKET, INTAKE	EMPAQUETADURA DE ADMISIÓN
12	90010605025	2	BOLT 5x25	PERNO 5x25
13	A200000060	1	INSULATOR, INTAKE	AISLADOR DE ADMISIÓN
14	A128000060	1	SHIELD, DEBRIS	PROTECTOR CONTRA RESIDUOS
15	V103000070	1	GASKET, INTAKE	EMPAQUETADURA DE ADMISIÓN
16	**P021003371**	**1**	**GASKET KIT**	**JUEGO DE EMPAQUETADURA**

+ Denotes item is part of an assembly
++ Denotes item is part of a sub-assembly

+ Denota artículo forma parte de una asamblea
++ Denota artículo forma parte de un submontaje

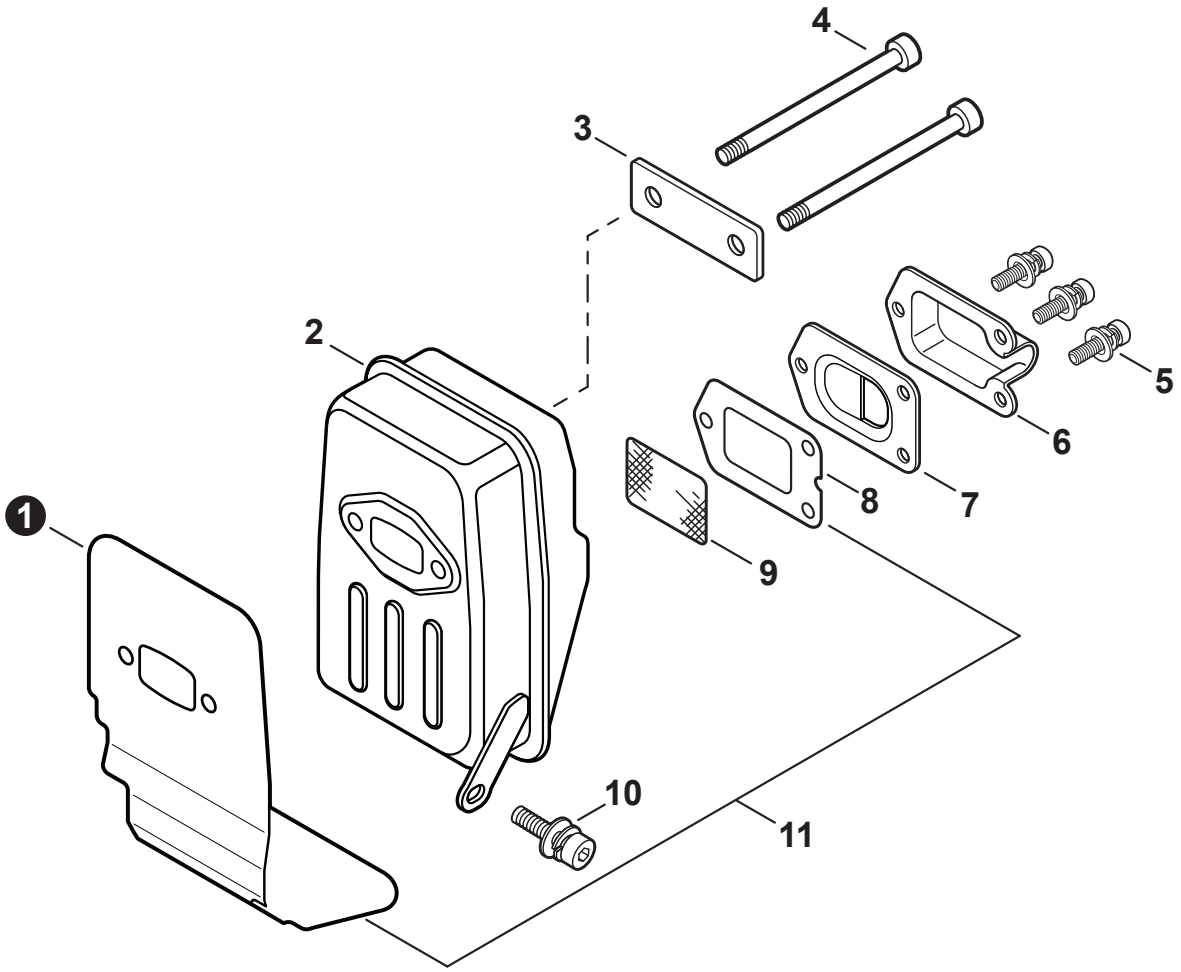

NO.	PART NUMBER	QTY.	DESCRIPTION	DESCRIPCIÓN
1	V104000242	1	HEAT SHIELD, EXHAUST	PROTECTOR TÉRMICO DEL ESCAPE
2	A300000281	1	MUFFLER	SILENCIADOR
3	V150000550	1	PLATE, EYE	PLACA
4	9110006070	2	BOLT - 6x70	PERNO - 6x70
5	90024204010	3	SCREW 4x10	TORNILLO 4x10
6	A313000340	1	OUTLET, EXHAUST	SALIDA DE ESCAPE
7	14586304560	1	GUIDE, EXHAUST	GUÍA DE ESCAPE
8	14586642031	1	GASKET, EXHAUST	EMPAQUETADURA DE ESCAPE
9	14586240630	1	SCREEN, SPARK ARRESTER	SUPRESOR DE CHISPAS
10	90016205012	1	BOLT 5x12	PERNO 5x12
11	**P021003371**	**1**	**GASKET KIT**	**JUEGO DE EMPAQUETADURA**

+ Denotes item is part of an assembly
++ Denotes item is part of a sub-assembly

+ Denota artículo forma parte de una asamblea
++ Denota artículo forma parte de un submontaje

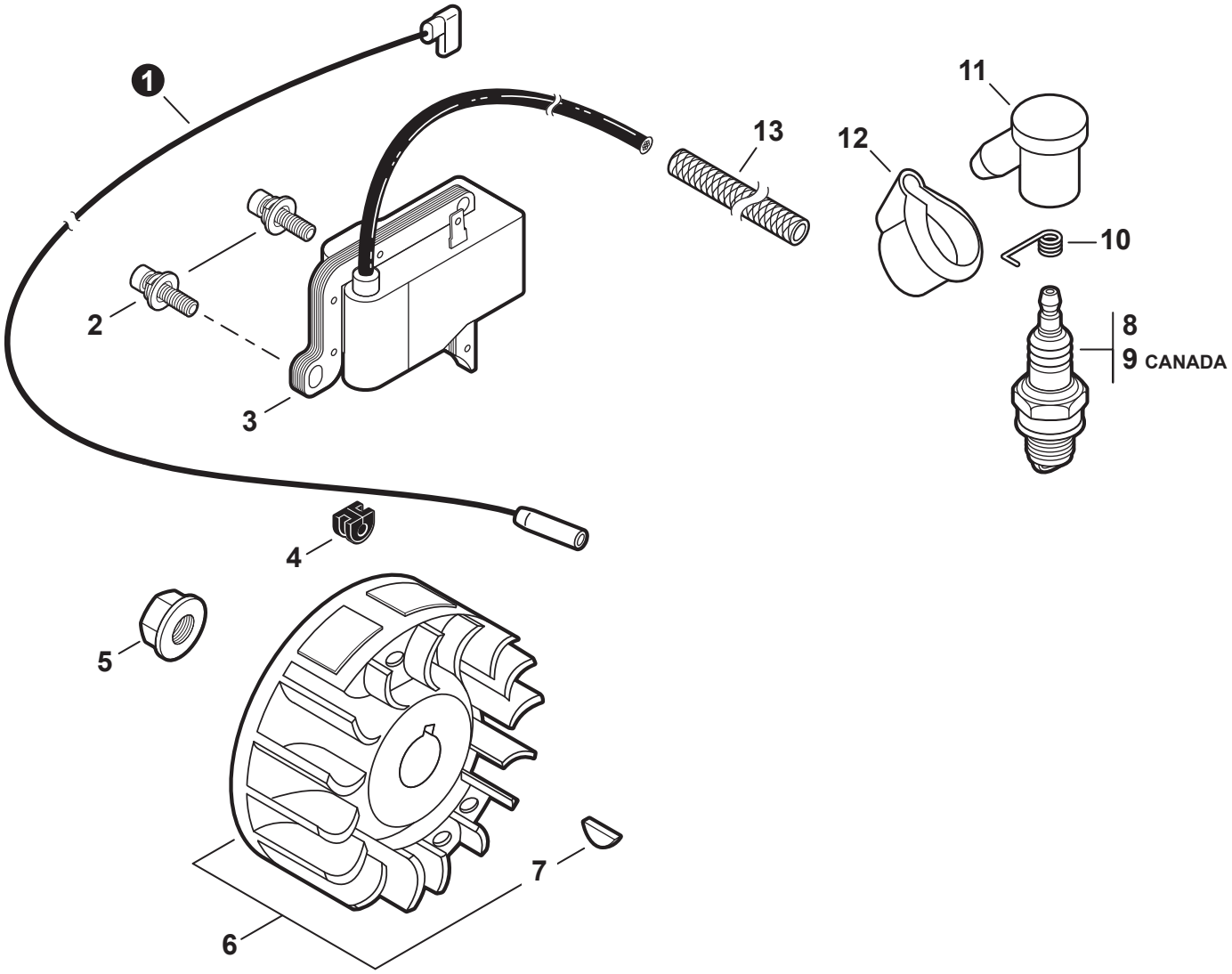

NO.	PART NUMBER	QTY.	DESCRIPTION	DESCRIPCIÓN
1	16201055630	1	LEAD 170 MM	CABLE 170 MM
2	90016205020	2	BOLT 5x20	PERNO 5x20
3	A411000050	1	COIL, IGNITION	BOBINA DE ENCENDIDO
4	15611404920	1	GROMMET	OJAL
5	90051900010	1	NUT, FLANGE 10x1.25	TUERCA-BRIDA 10x1.25
6	**P021005911**	**1**	**FLYWHEEL KIT**	**JUEGO DE VOLANTE**
7	90032303014	1	+KEY, WOODRUFF 3x14	+CHAVETA WOODRUFF 3x14
8	15901010630	1	SPARK PLUG - BPM7A	BUJÍA - BPM7A
9	15901010230	1	SPARK PLUG - BPMR7A	BUJÍA - BPMR7A
10	A426000000	1	TERMINAL, SPARK PLUG	TERMINAL DE BUJÍA
11	A427000000	1	CAP, SPARK PLUG	TAPA DE BUJÍA
12	V141000020	1	COVER, DUST	CUBIERTA ANTIPOLVO
13	V475001610	1	TUBE, INSULATOR 7x8.6x55	TUBO AISLANTE 7x8.6x55

+ Denotes item is part of an assembly
++ Denotes item is part of a sub-assembly

+ Denota artículo forma parte de una asamblea
++ Denota artículo forma parte de un submontaje

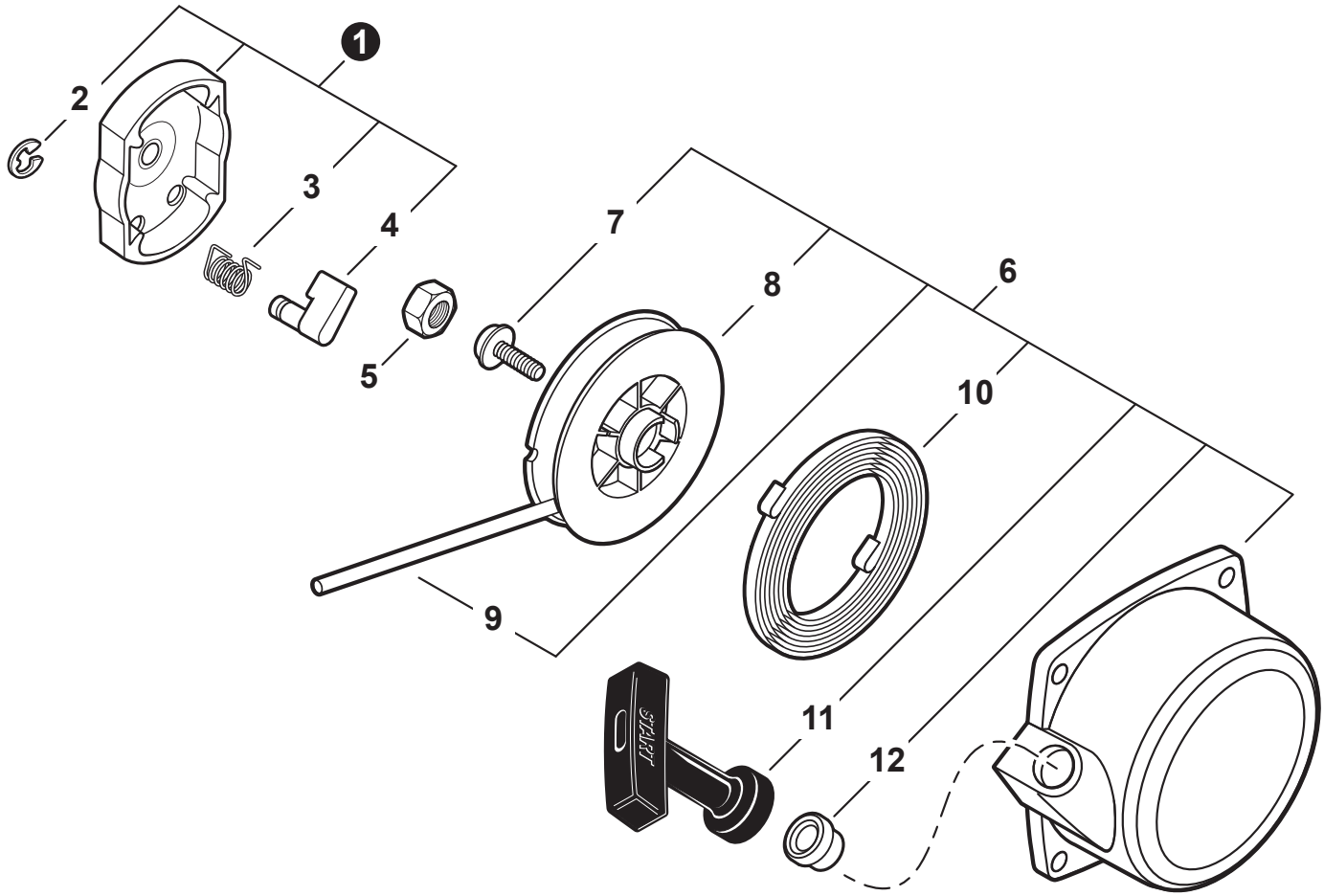

NO.	PART NUMBER	QTY.	DESCRIPTION	DESCRIPCIÓN
1	**A052000011**	**1**	**PAWL ASSY, STARTER**	**MONTAJE DE TRINQUETE**
2	P022002100	1	+E-RING 4	+RETENEDOR TIPO "E" 4
3	17723440630	1	+SPRING, RETURN	+RESORTE DE RETORNO
4	17721840630	1	+PAWL, STARTER	+TRINQUETE
5	90050200008	1	NUT 8x1.25	TUERCA 8x1.25
6	**A051000190**	**1**	**STARTER ASSY, RECOIL**	**MONTAJE DE ARRANCADOR AUTORRETRÁCTIL**
7	17723606910	1	+SCREW	+TORNILLO
8	P022002080	1	+REEL, ROPE	+CARRETE DE CUERDA
9	17722606310	1	+ROPE, STARTER 3.8x1150	+CUERDA DEL ARRANCADOR 3.8x1150
10	17722006310	1	+SPRING, RECOIL	+RESORTE RECULAR
11	17722827030	1	+GRIP, STARTER	+AGARRE DEL ARRANCADOR
12	17722742030	1	+GUIDE, ROPE	+GUÍA DE CUERDA

+ Denotes item is part of an assembly
++ Denotes item is part of a sub-assembly

+ Denota artículo forma parte de una asamblea
++ Denota artículo forma parte de un submontaje

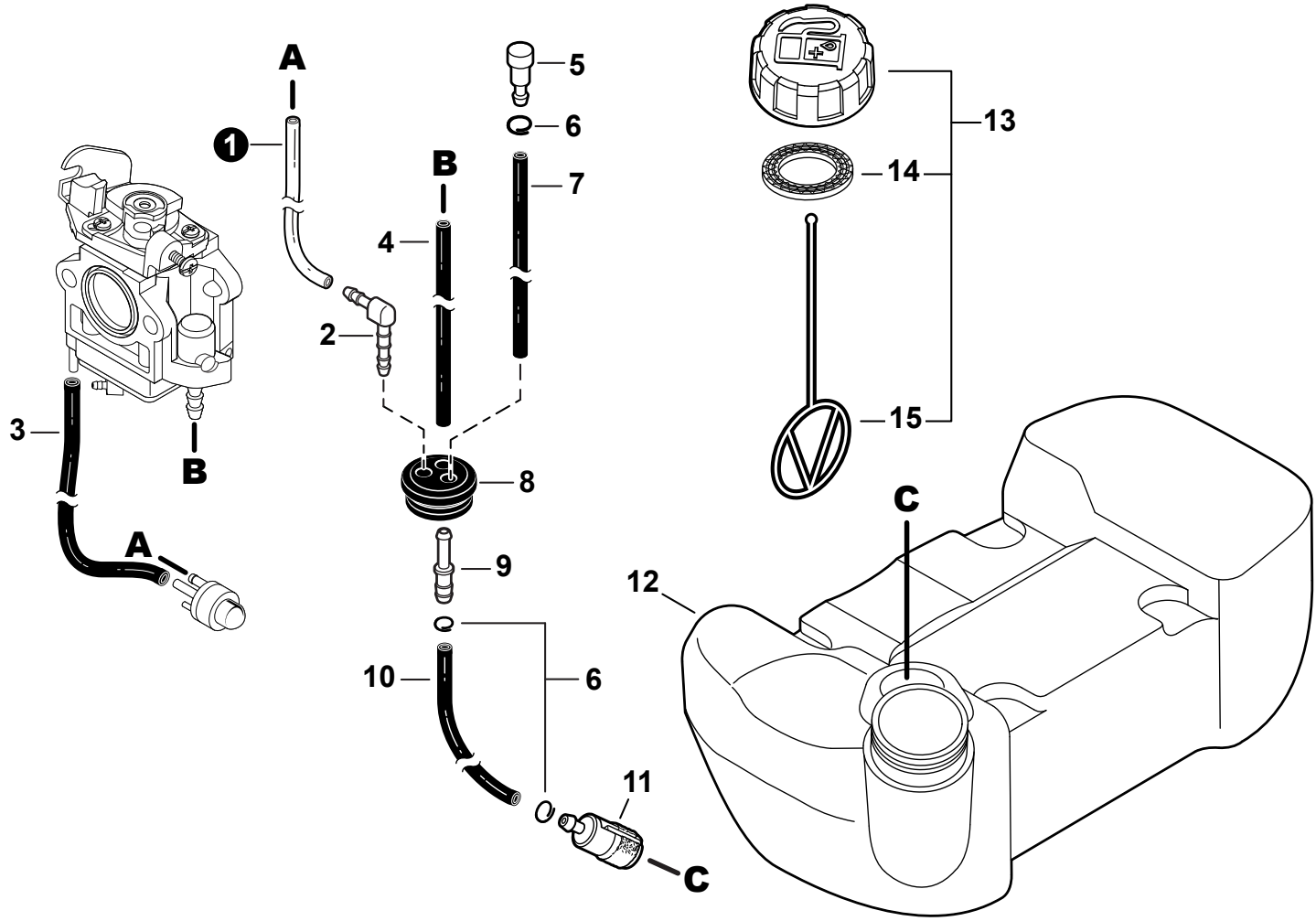

NO.	PART NUMBER	QTY.	DESCRIPTION	DESCRIPCIÓN
1	43721520760	1	PIPE, FUEL 3x6x60 CLEAR	TUBO DE COMBUSTIBLE 3x6x60 TRANSPARENTE
2	V186000500	1	CONNECTOR, PIPE	CONECTOR DE TUBO
3	V471001561	1	PIPE, FUEL 2.4x5x80 BLACK	TUBO DE COMBUSTIBLE 2.4x5x80 NEGRO
4	V471005580	1	PIPE, FUEL 3x5.5x61 BLACK	TUBO DE COMBUSTIBLE 3x5.5x61 NEGRO
5	13130056431	1	VENT ASSY	VÁLVULA DE RESPIRADERO
6	V490001230	3	CLIP 6.5 MM	SUJETADOR 6.5 MM
7	V471005820	1	PIPE, FUEL 3x6x120 BLACK	TUBO DE COMBUSTIBLE 3x6x120 NEGRO
8	13211555931	1	GROMMET, FUEL	OJAL DE COMBUSTIBLE
9	V186000520	1	CONNECTOR, PIPE 5x3.5	CONECTOR DE TUBO 5x3.5
10	43721632631	1	PIPE 3x6x125 BLACK	TUBO 3x6x125 NEGRO
11	A369000450	1	FILTER, FUEL	FILTRO DE COMBUSTIBLE
12	A350002580	1	TANK, FUEL	TANQUE DE COMBUSTIBLE
13	**P100011640**	**1**	**CAP ASSY, FUEL**	**MONTAJE DE TAPA DE COMBUSTIBLE**
14	V107000210	1	+GASKET, FUEL CAP	+EMPAQUETADURA DE TAPA DE COMBUSTIBLE
15	13105156030	1	+CONNECTOR, CAP L= 100 MM	+CONECTOR DE TAPA L= 100 MM

+ Denotes item is part of an assembly
++ Denotes item is part of a sub-assembly

+ Denota artículo forma parte de una asamblea
++ Denota artículo forma parte de un submontaje

Fuel Tank Support
Soporte del tanque de combustible

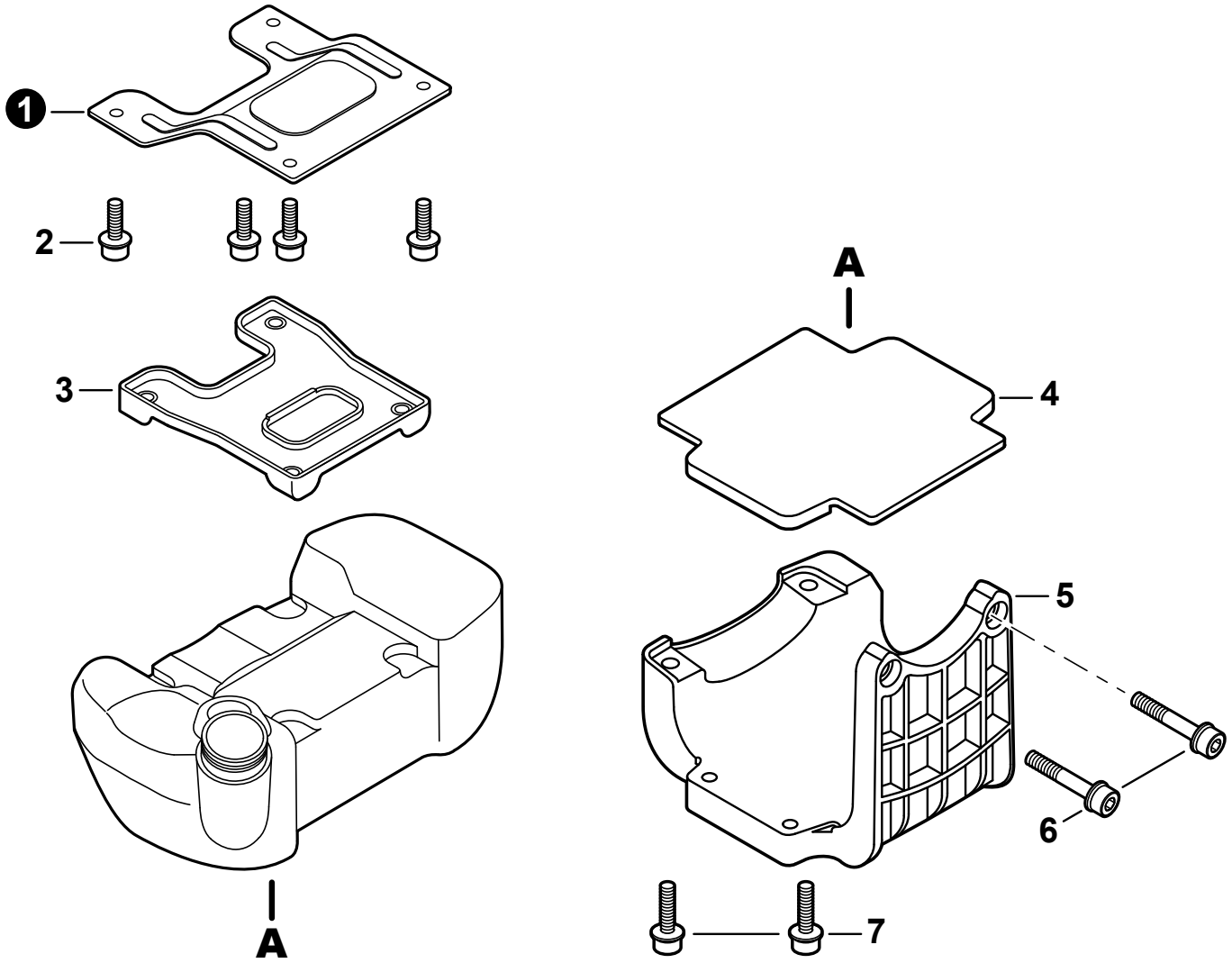

NO.	PART NUMBER	QTY.	DESCRIPTION	DESCRIPCIÓN
1	A393000030	1	BRACKET, FUEL TANK	SOPORTE DEL TANQUE DE COMBUSTIBLE
2	90010605012	4	BOLT 5x12	PERNO 5x12
3	A390000000	1	CUSHION, FUEL TANK - UPPER	AMORTIGUADOR DEL TANQUE DE COMBUSTIBLE - SUPERIOR
4	A390000010	1	CUSHION, FUEL TANK - LOWER	AMORTIGUADOR DEL TANQUE DE COMBUSTIBLE - INFERIOR
5	A393000050	1	GUARD, FUEL TANK	PROTECTOR, TANQUE DE COMBUSTIBLE
6	90010605025	2	BOLT 5x25	PERNO 5x25
7	90010605020	2	BOLT 5x20	PERNO 5x20

+ Denotes item is part of an assembly
++ Denotes item is part of a sub-assembly

+ Denota artículo forma parte de una asamblea
++ Denota artículo forma parte de un submontaje

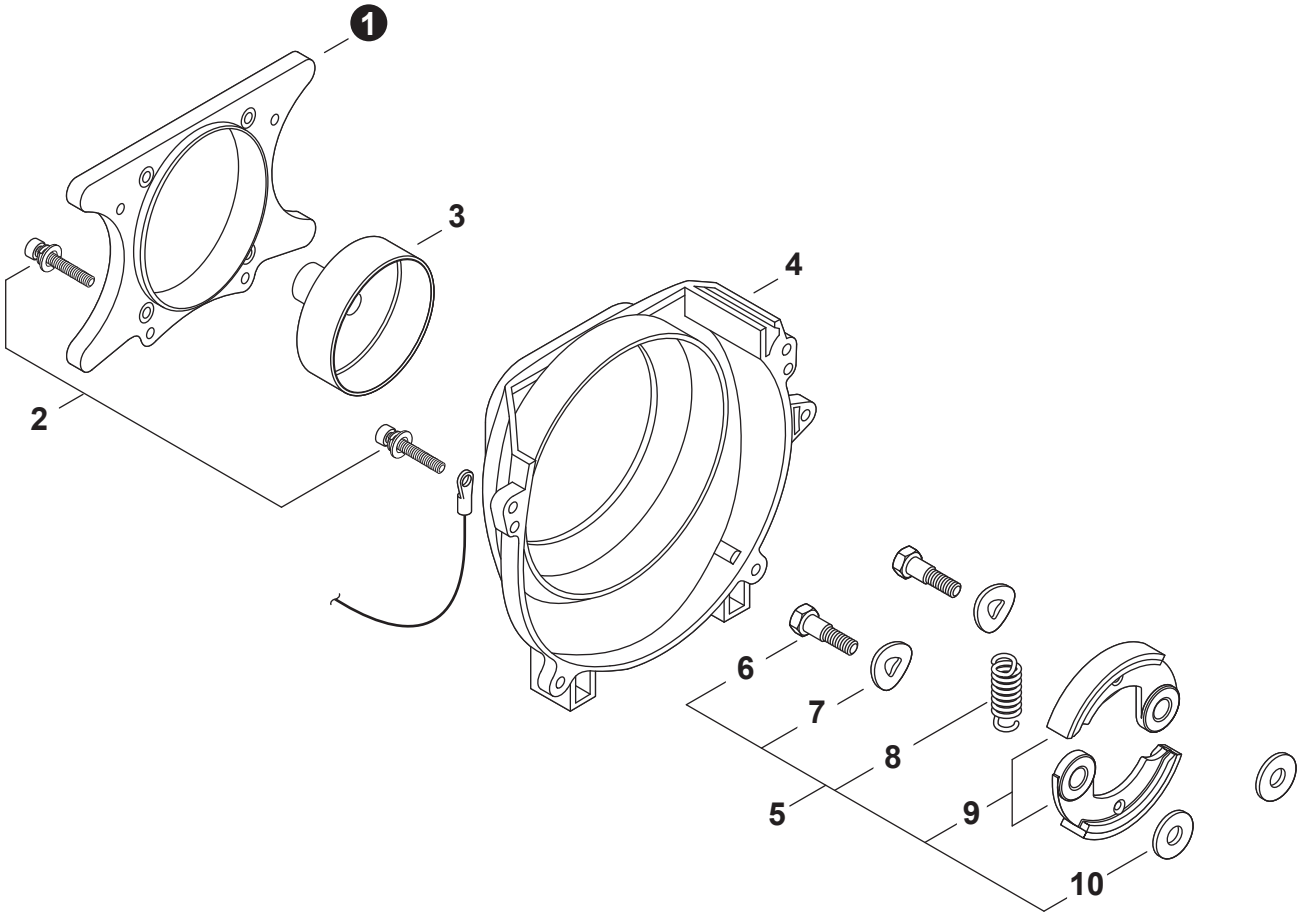

NO.	PART NUMBER	QTY.	DESCRIPTION	DESCRIPCIÓN
1	A551000041	1	PLATE, CLUTCH	PLACA DE EMBRAGUE
2	90016205020	8	BOLT 5x20	PERNO 5x20
3	A556000490	1	DRUM, CLUTCH	TAMBOR DE EMBRAGUE
4	A172000230	1	COVER, FAN	CUBIERTA DE VENTILADOR
5	**P021002481**	**1**	**CLUTCH ASSY**	**MONTAJE DE EMBRAGUE**
6	A557000000	2	+BOLT	+PERNO
7	V346000000	2	+WASHER, WAVE	+ARANDELA DE PRESION
8	V451000480	1	+SPRING, TENSION	+RESORTE DE TENSIÓN
9	A553000030	2	+SHOE, CLUTCH	+ZAPATA DE EMBRAGUE
10	17504903920	2	+WASHER 8.2x17x1.6	+ARANDELA 8.2x17x1.6

+ Denotes item is part of an assembly
++ Denotes item is part of a sub-assembly

+ Denota artículo forma parte de una asamblea
++ Denota artículo forma parte de un submontaje

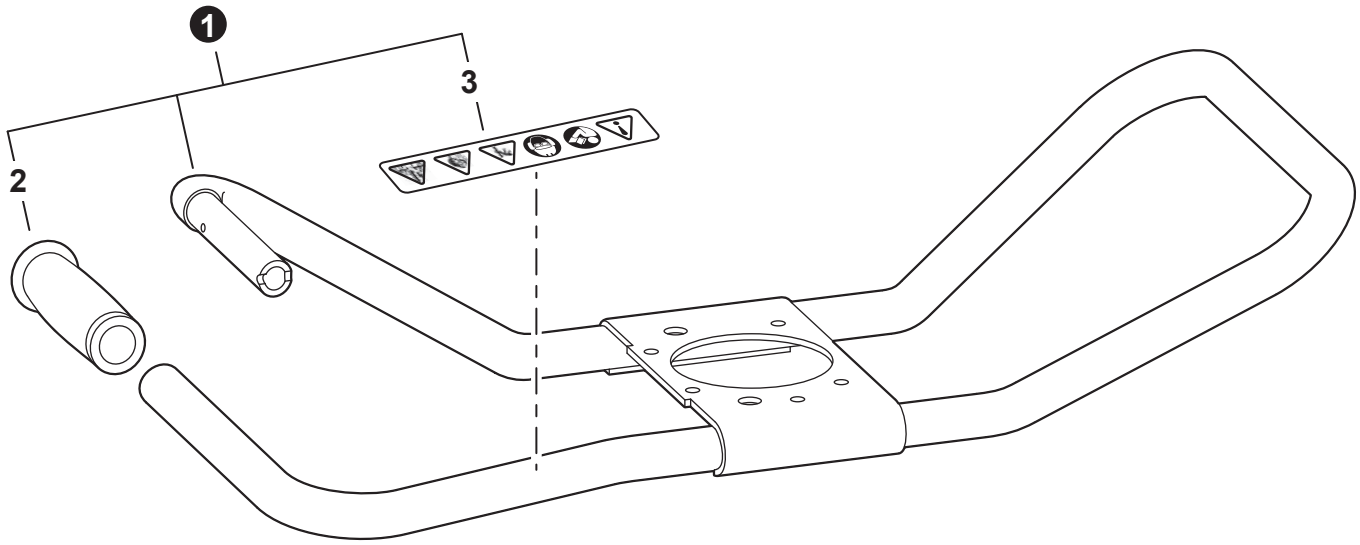

NO.	PART NUMBER	QTY.	DESCRIPTION	DESCRIPCIÓN
1	**C080000001**	**1**	**HANDLE ASSY**	**MONTAJE DE MANGO**
2	C403000050	1	+GRIP, HANDLE	+AGARRE
3	X505000920	1	+LABEL - CAUTION	+ETIQUETA DE PRECAUCIÓN

+ Denotes item is part of an assembly
++ Denotes item is part of a sub-assembly

+ Denota artículo forma parte de una asamblea
++ Denota artículo forma parte de un submontaje

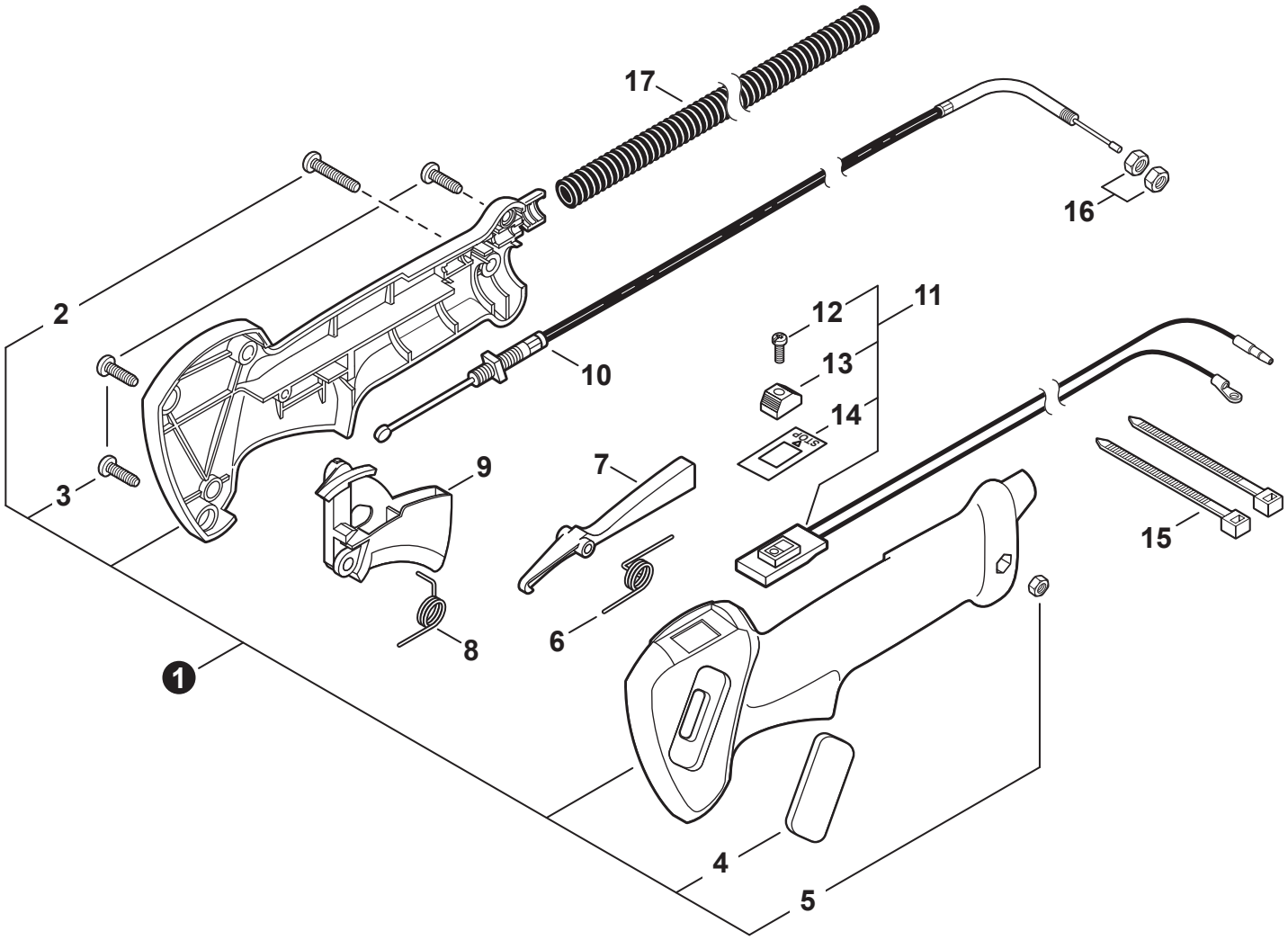

NO.	PART NUMBER	QTY.	DESCRIPTION	DESCRIPCIÓN
1	**P021002612**	**1**	**GRIP ASSY, THROTTLE**	**MONTAJE DE AGARRE DEL ACELERADOR**
2	90023505030	1	+SCREW 5x30	+TORNILLO 5x30
3	90025304016	3	+SCREW 4x16	+TORNILLO 4x16
4	V162000130	1	+PLUG	+TAPÓN
5	90050000005	1	+NUT M5	+TUERCA M5
6	V452000050	1	SPRING, TORSION	RESORTE DE TORSIÓN
7	C460000011	1	LOCKOUT, THROTTLE	SEGURO DEL ACELERADOR
8	V452000060	1	SPRING, TORSION	RESORTE DE TORSIÓN
9	C450000022	1	TRIGGER, THROTTLE	GATILLO DEL ACELERADOR
10	V430000490	1	CABLE, THROTTLE	CABLE DEL ACELERADOR
11	**A440000382**	**1**	**SWITCH, ON-OFF**	**INTERRUPTOR DE ENCENDIDO-APAGADO**
12	9154503010	1	+SCREW 3x10	+TORNILLO 3x10
13	16341049231	1	+KNOB, SWITCH - ORANGE	+BOTÓN DE INTERRUPTOR - NARANJA
14	89015712330	1	+LABEL - STOP	+ETIQUETA - PARADA
15	17812110050	2	TIE, CABLE	SUJETADOR DE CABLE
16	90050200006	2	NUT M6	TUERCA M6
17	V475004360	1	TUBE, FLEXIBLE	TUBO FLEXIBLE

+ Denotes item is part of an assembly
++ Denotes item is part of a sub-assembly

+ Denota artículo forma parte de una asamblea
++ Denota artículo forma parte de un submontaje

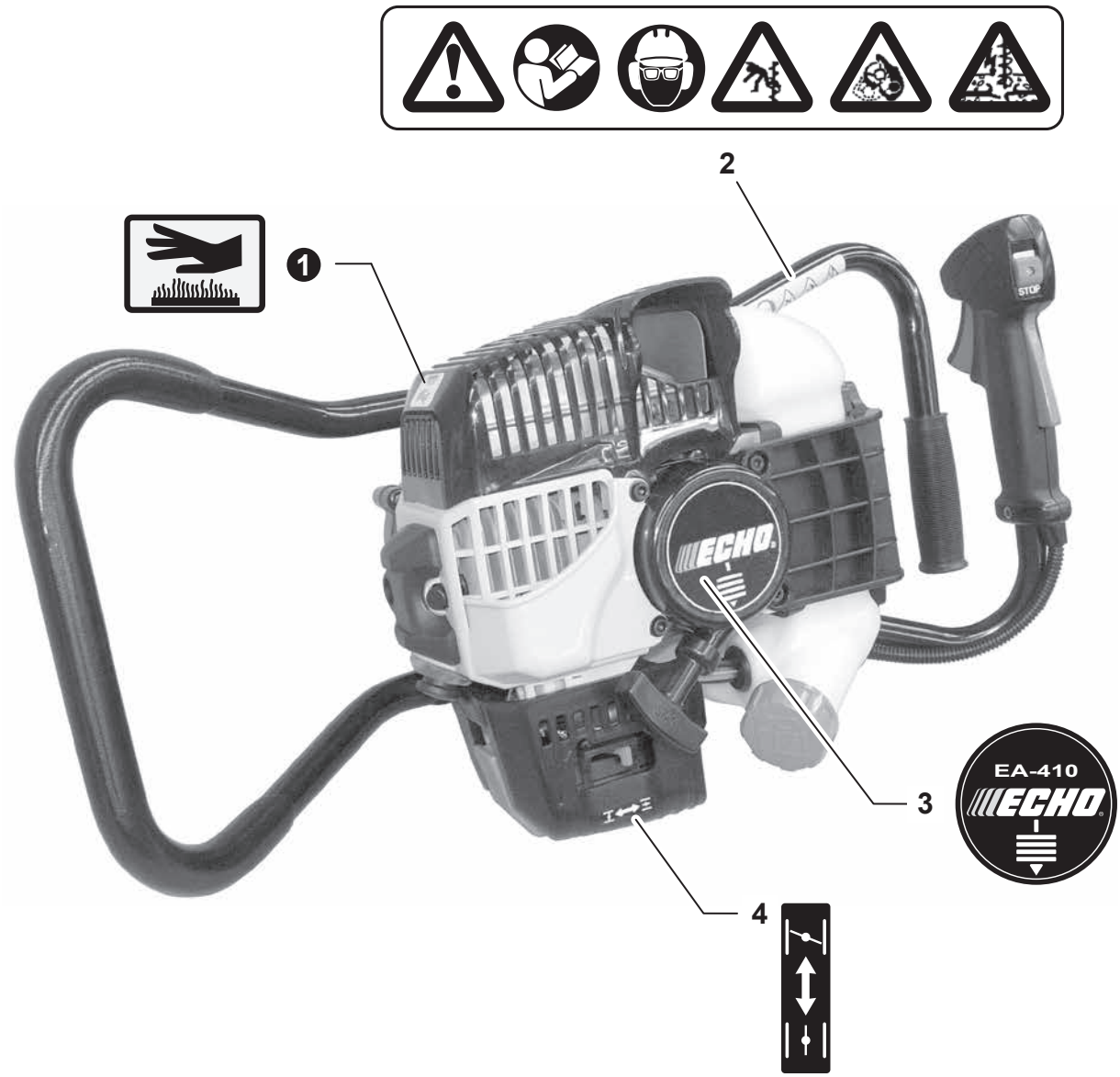

NO.	PART NUMBER	QTY.	DESCRIPTION	DESCRIPCIÓN
1	X505002310	1	LABEL - CAUTION - HOT	ETIQUETA DE PRECAUCIÓN CALIENTE
2	X505000920	1	LABEL - CAUTION	ETIQUETA DE PRECAUCIÓN
3	X547001460	1	LABEL - EA-410	ETIQUETA EA-410
4	89033252730	1	LABEL - CHOKE	ETIQUETA DEL ESTRANGULADOR

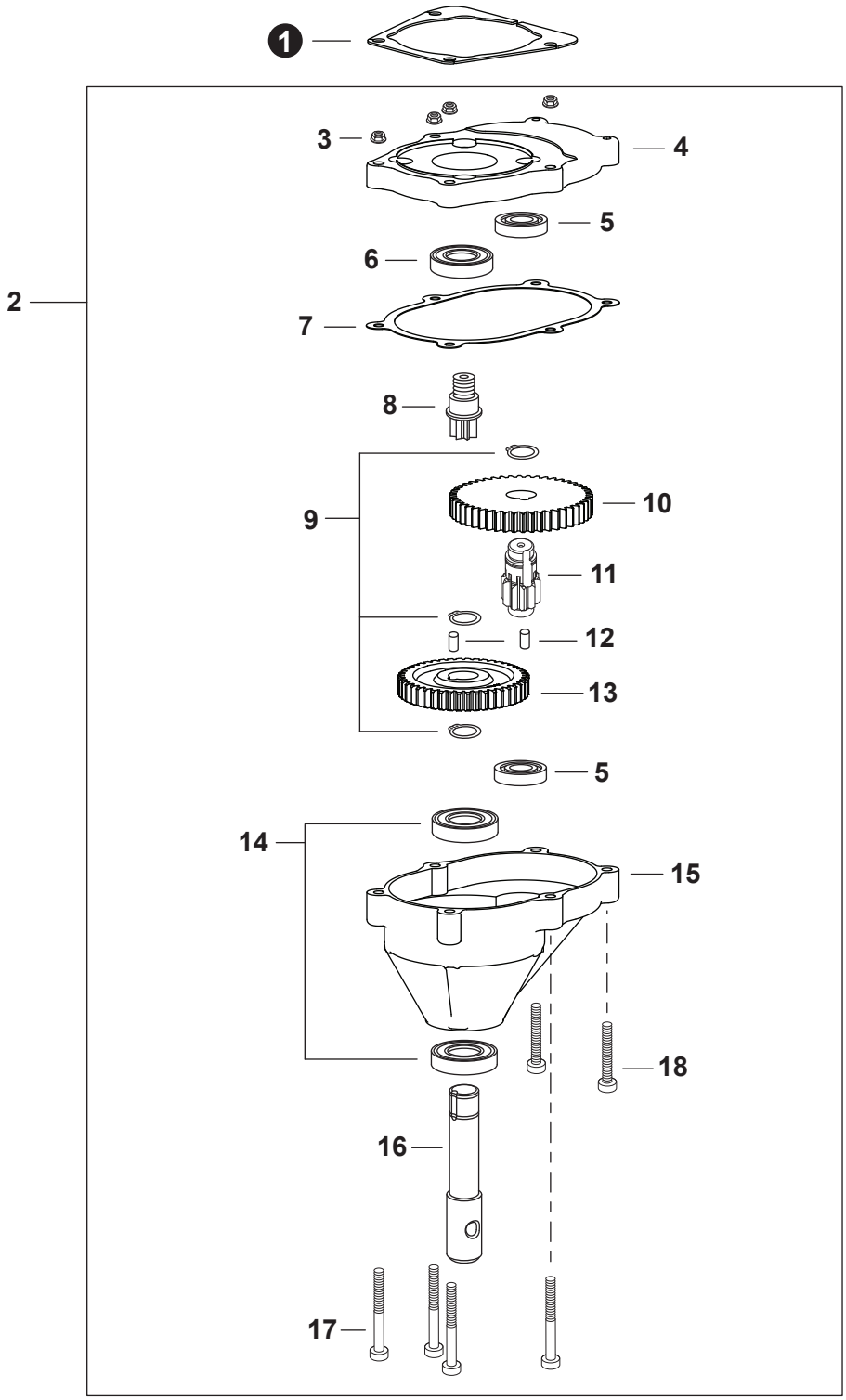

+ Denotes item is part of an assembly
++ Denotes item is part of a sub-assembly

+ Denota artículo forma parte de una asamblea
++ Denota artículo forma parte de un submontaje

NO.	PART NUMBER	QTY.	DESCRIPTION	DESCRIPCIÓN
1	K123000030	1	SHIM, GEAR CASE	ESPACIADOR DE CAJA DE ENGRANAJES
2	**9001035**	**1**	**GEAR CASE ASSY**	**MONTAJE DE CAJA DE ENGRANAJES**
3		4	+NUT 1/4"-20	+TUERCA 1/4"-20
4	C531000930	1	+COVER, GEAR CASE	+TAPA DE CAJA DE ENGRANAJES
5	V712000000	2	+BEARING, BALL R10	+COJINETE DE BOLAS R10
6	YH453000236	1	+BALL BEARING R12 HIGH SPEED	+COJINETE DE BOLAS R12, ALTA VELOCIDAD
7	V110000020	1	+GASKET, GEAR CASE	+EMPAQUETADURA DE CAJA DE ENGRANAJES
8	C534000143	1	+SHAFT, GEAR - 7 TOOTH	+EEJE DE ENGRANAJE - 7 DIENTES
9	V582000000	3	+RING, SNAP	+ANILLO RETENEDOR
10	V650000090	1	+GEAR, SPUR 48 TOOTH	+ENGRANAJE RECTO, 48 DIENTES
11	C534000150	1	+SHAFT, GEAR - 10 TOOTH	+EEJE DE ENGRANAJE - 10 DIENTES
12	V624000020	2	+PIN 6	+PASADOR 6
13	V650000100	1	+GEAR, SPUR 44 TOOTH	+ENGRANAJE RECTO, 44 DIENTES
14	V713000000	2	+BEARING, BALL R12-2RS	+COJINETE DE BOLAS R12-2RS
15	C531000160	1	+HOUSING, GEAR CASE	+CAJA DE ENGRANAJES
16	C504000120	1	+SHAFT, OUTPUT	+EJE DE SALIDA
17	9507017200	4	+BOLT 1/4-20x2"	+PERNO 1/4-20x2"
18	9507017150	2	+BOLT 1/4-20x1-1/2"	+PERNO 1/4-20x1-1/2"

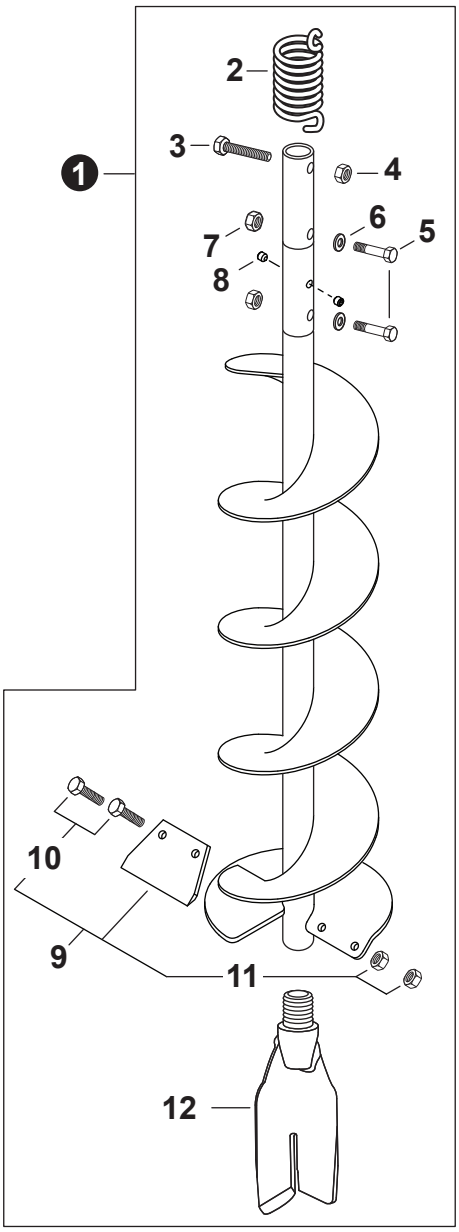

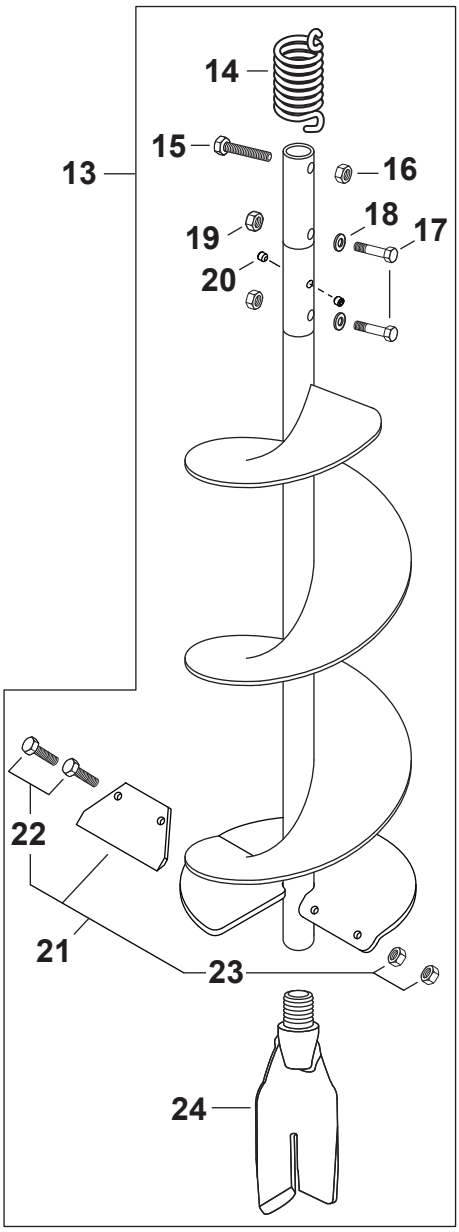

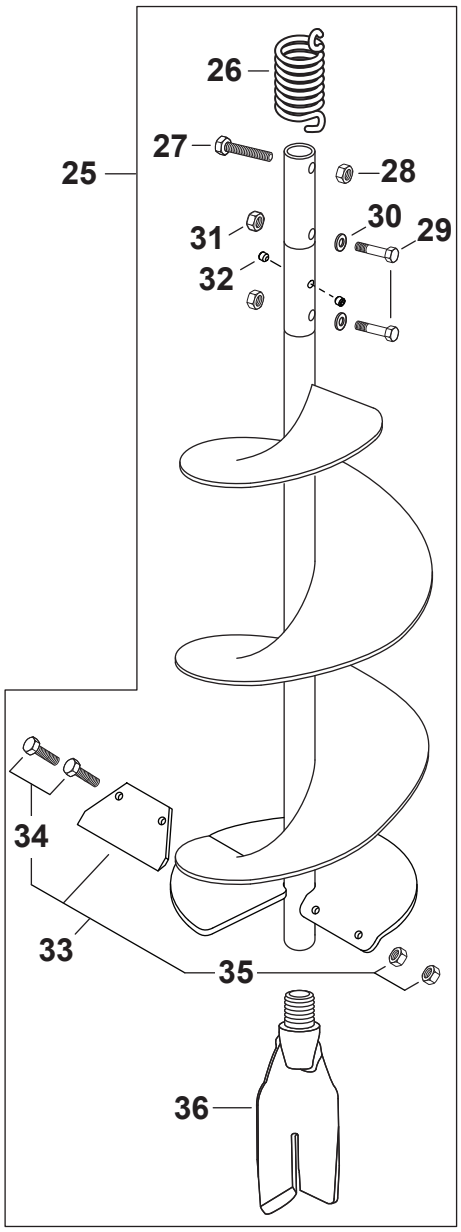

Alternate/ Alternativa / Alternative	U.S.	Metric
SCREW, SET / TORNILLO DE SUJECIÓN / VIS DE PRESSION	1/4"-20 x 1/4"	M6 x 1.0 x 8
BOLT / PERNO / BOULON	5/16"-18x2"	M8 x 1.25 x 50
WASHER / ARANDELA / RONDELLE	5/16"	M8
NUT, LOCK / CONTRATUERCA / ÉCROU D'ARRÊT	5/16"-18	M8 x 1.25
BOLT / PERNO / BOULON	1/4"-28x5/8"	M6 x 1.0 x 16
NUT / TUERCA / ÉCROU	1/4"-28	M6 x 1.0

+ Denotes item is part of an assembly
++ Denotes item is part of a sub-assembly

+ Denota artículo forma parte de una asamblea
++ Denota artículo forma parte de un submontaje

NO.	PART NUMBER	QTY.	DESCRIPTION	DESCRIPCIÓN
1	**99944900180**	**1**	**EARTH AUGER W/POINT & SPRING - 6" DIA.**	**BARRENA DE TIERRA CON PUNTA Y RESORTE - 15 CM DIÁ**
2	V451000460	1	+SPRING, SHOCK	+RESORTE DE AMORTIGUADOR
3		1	+BOLT 3/8"-16x1-1/2"	+PERNO 3/8"-16x1-1/2"
4		1	+NUT, LOCK 3/8"-16	+CONTRATUERCA 3/8"-16
5		2	+BOLT 5/16"-18x2"	+PERNO 5/16"-18x2"
6		2	+WASHER 5/16"	+ARANDELA 5/16"
7		2	+NUT, LOCK 5/16"-18	+CONTRATUERCA 5/16"-18
8		2	+SCREW, SET 1/4"-20 x 1/4"	+TORNILLO DE SUJECIÓN 1/4"-20 x 1/4"
9	**99944900240**	**1**	**+EARTH AUGER BLADE KIT - 6" DIA.**	**+KIT DE CUCHILLA DE BARRENA DE TIERRA - 15 CM DIÁ**
10		2	++BOLT 1/4"-28x5/8"	++PERNO 1/4"-28x5/8"
11		2	++NUT 1/4"-28	++TUERCA 1/4"-28
12	99944900270	1	+EARTH AUGER POINT - 2" DIA.	+PUNTA DE BARRENA DE TIERRA - 5 CM DIÁ
13	**99944900190**	**1**	**EARTH AUGER W/POINT & SPRING - 8" DIA.**	**BARRENA DE TIERRA CON PUNTA Y RESORTE - 20 CM DIÁ**
14	V451000460	1	+SPRING, SHOCK	+RESORTE DE AMORTIGUADOR
15		1	+BOLT 3/8"-16x1-1/2"	+PERNO 3/8"-16x1-1/2"
16		1	+NUT, LOCK 3/8"-16	+CONTRATUERCA 3/8"-16
17		2	+BOLT 5/16"-18x2"	+PERNO 5/16"-18x2"
18		2	+WASHER 5/16"	+ARANDELA 5/16"
19		2	+NUT, LOCK 5/16"-18	+CONTRATUERCA 5/16"-18
20		2	+SCREW, SET 1/4"-20 x 1/4"	+TORNILLO DE SUJECIÓN 1/4"-20 x 1/4"
21	**99944900250**	**1**	**+EARTH AUGER BLADE KIT - 8" DIA.**	**+KIT DE CUCHILLA DE BARRENA DE TIERRA - 20 CM DIÁ**
22		2	++BOLT 1/4"-28x5/8"	++PERNO 1/4"-28x5/8"
23		2	++NUT 1/4"-28	++TUERCA 1/4"-28
24	99944900270	1	+EARTH AUGER POINT - 2" DIA.	+PUNTA DE BARRENA DE TIERRA - 5 CM DIÁ
25	**99944900200**	**1**	**EARTH AUGER W/POINT & SPRING - 10" DIA.**	**BARRENA DE TIERRA CON PUNTA Y RESORTE - 25 CM DIÁ**
26	V451000460	1	+SPRING, SHOCK	+RESORTE DE AMORTIGUADOR
27		1	+BOLT 3/8"-16x1-1/2"	+PERNO 3/8"-16x1-1/2"
28		1	+NUT, LOCK 3/8"-16	+CONTRATUERCA 3/8"-16
29		2	+BOLT 5/16"-18x2"	+PERNO 5/16"-18x2"
30		2	+WASHER 5/16"	+ARANDELA 5/16"
31		2	+NUT, LOCK 5/16"-18	+CONTRATUERCA 5/16"-18
32		2	+SCREW, SET 1/4"-20 x 1/4"	+TORNILLO DE SUJECIÓN 1/4"-20 x 1/4"
33	**99944900260**	**1**	**+EARTH AUGER BLADE KIT - 10" DIA.**	**+KIT DE CUCHILLA DE BARRENA DE TIERRA - 25 CM DIÁ**
34		2	++BOLT 1/4"-28x5/8"	++PERNO 1/4"-28x5/8"
35		2	++NUT 1/4"-28	++TUERCA 1/4"-28
36	99944900270	1	+EARTH AUGER POINT - 2" DIA.	+PUNTA DE BARRENA DE TIERRA - 5 CM DIÁ

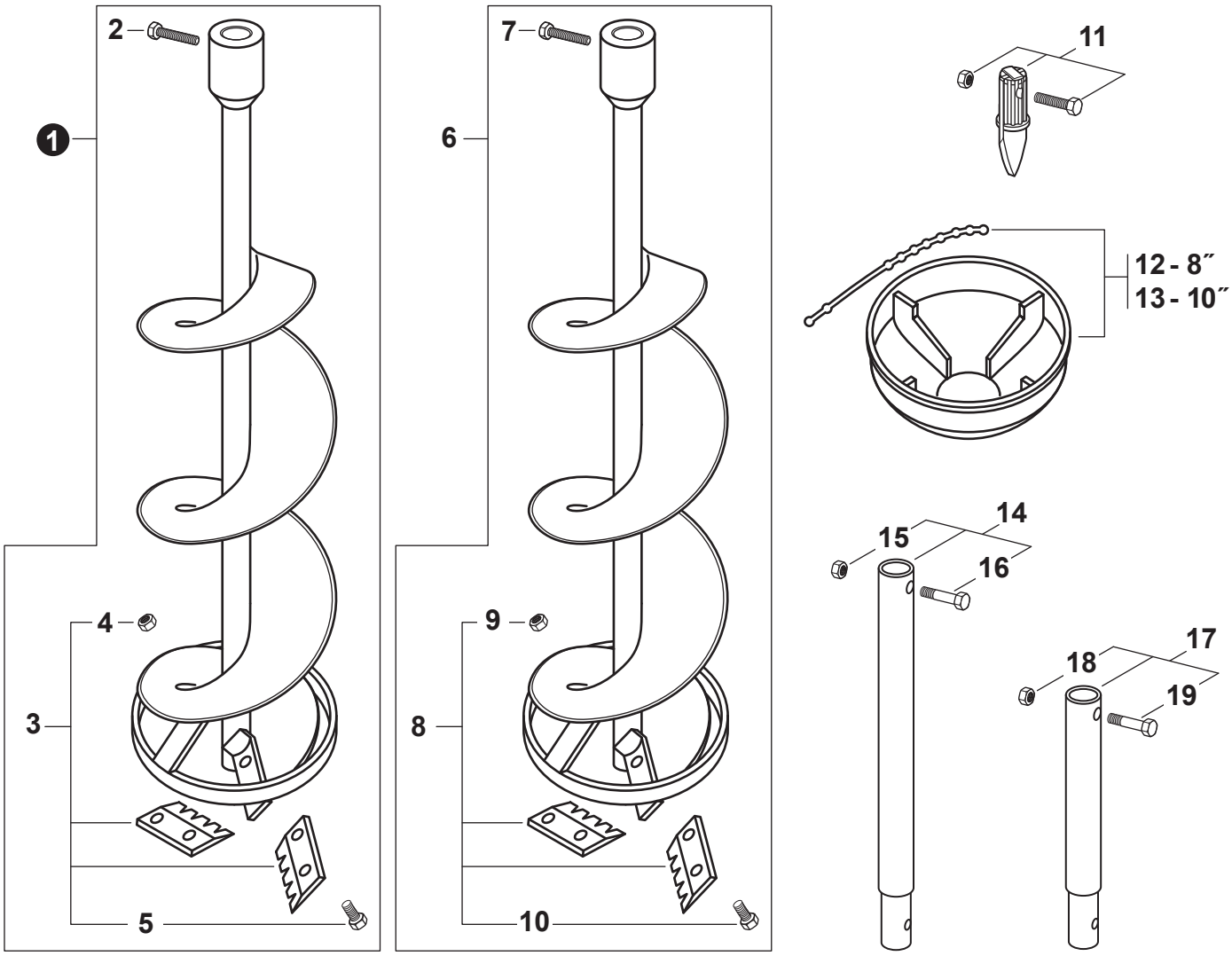

Alternate/ Alternativa / Alternative	U.S.	Metric
SCREW, SET / TORNILLO DE SUJECIÓN / VIS DE PRESSION	1/4"-20 x 1/4"	M6 x 1.0 x 8
BOLT / PERNO / BOULON	5/16"-18x2"	M8 x 1.25 x 50
WASHER / ARANDELA / RONDELLE	5/16"	M8
NUT, LOCK / CONTRATUERCA / ÉCROU D'ARRÊT	5/16"-18	M8 x 1.25
BOLT / PERNO / BOULON	1/4"-28x5/8"	M6 x 1.0 x 16
NUT / TUERCA / ÉCROU	1/4"-28	M6 x 1.0

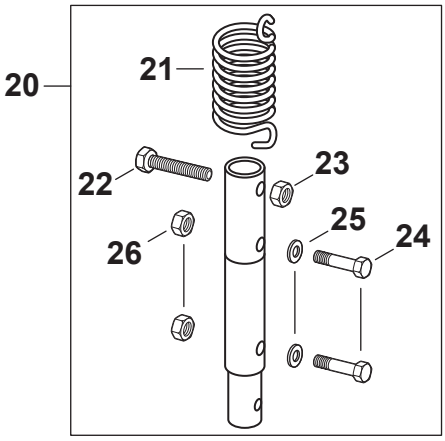

+ Denotes item is part of an assembly
++ Denotes item is part of a sub-assembly

+ Denota artículo forma parte de una asamblea
++ Denota artículo forma parte de un submontaje

NO.	PART NUMBER	QTY.	DESCRIPTION	DESCRIPCIÓN
1	**99944900280**	**1**	**DUAL BLADE ICE AUGER - 8" DIA.**	**BARRENA DE HIELO CON DOBLE CUCHILLA - 20 CM DIÁ**
2		1	+BOLT 3/8"-16x1-1/4"	+PERNO 3/8"-16x1-1/4"
3	**99944900300**	**1**	**+ICE AUGER DUAL BLADE KIT - 8" DIA.**	**+KIT DE CUCHILLA DE BARRENA DE HIELO CON DOBLE CUCHILLA - 20 CM DIÁ**
4		4	++NUT, LOCK M5	++CONTRATUERCA M5
5		4	++SCREW 5x16	++TORNILLO 5x16
6	**99944900290**	**1**	**DUAL BLADE ICE AUGER - 10" DIA.**	**BARRENA DE HIELO CON DOBLE CUCHILLA - 25 CM DIÁ**
7		1	+BOLT 3/8"-16x1-1/4"	+PERNO 3/8"-16x1-1/4"
8	**99944900310**	**1**	**+ICE AUGER DUAL BLADE KIT - 10" DIA.**	**+KIT DE CUCHILLA DE BARRENA DE HIELO CON DOBLE CUCHILLA - 25 CM DIÁ**
9		4	++NUT, LOCK M5	++CONTRATUERCA M5
10		4	++SCREW 5x16	++TORNILLO 5x16
11	99944900275	1	ICE AUGER POINT KIT	KIT DE PUNTA DE BARRENA DE HIELO
12	99922203813	1	ICE AUGER COVER - 8"	CUBIERTA DE BARRENA DE HIELO - 20 CM DIÁ
13	99922203814	1	ICE AUGER COVER - 10"	CUBIERTA DE BARRENA DE HIELO - 25 CM DIÁ
14	**99944900210**	**1**	**EXTENSION SHAFT - 18" (7/8" DIA)**	**EXTENSIÓN DE 45.7 CM - 2.2 CM DIÁ**
15		1	+NUT, LOCK 3/8"-16	+CONTRATUERCA 3/8"-16
16		1	+BOLT 3/8"-16x1-1/2"	+PERNO 3/8"-16x1-1/2"
17	**99944900220**	**1**	**EXTENSION SHAFT - 12" (7/8" DIA)**	**EXTENSIÓN DE 30.5 CM - 2.2 CM DIÁ**
18		1	+NUT, LOCK 3/8"-16	+CONTRATUERCA 3/8"-16
19		1	+BOLT 3/8"-16x1-1/2"	+PERNO 3/8"-16x1-1/2"
20	**99944900335**	**1**	**ADAPTOR W/SPRING - 7/8" TO 1" DIA.**	**ADAPTADOR CON RESORTE - 2.2 CM DIÁ A 2.5 CM DIÁ**
21	V451000460	1	+SPRING, SHOCK	+RESORTE DE AMORTIGUADOR
22		1	+BOLT 3/8"-16x1-1/2"	+PERNO 3/8"-16x1-1/2"
23		1	+NUT, LOCK 3/8"-16	+CONTRATUERCA 3/8"-16
24		2	+BOLT 5/16"-18x2"	+PERNO 5/16"-18x2"
25		2	+WASHER 5/16"	+ARANDELA 5/16"
26		2	+NUT, LOCK 5/16"-18	+CONTRATUERCA 5/16"-18

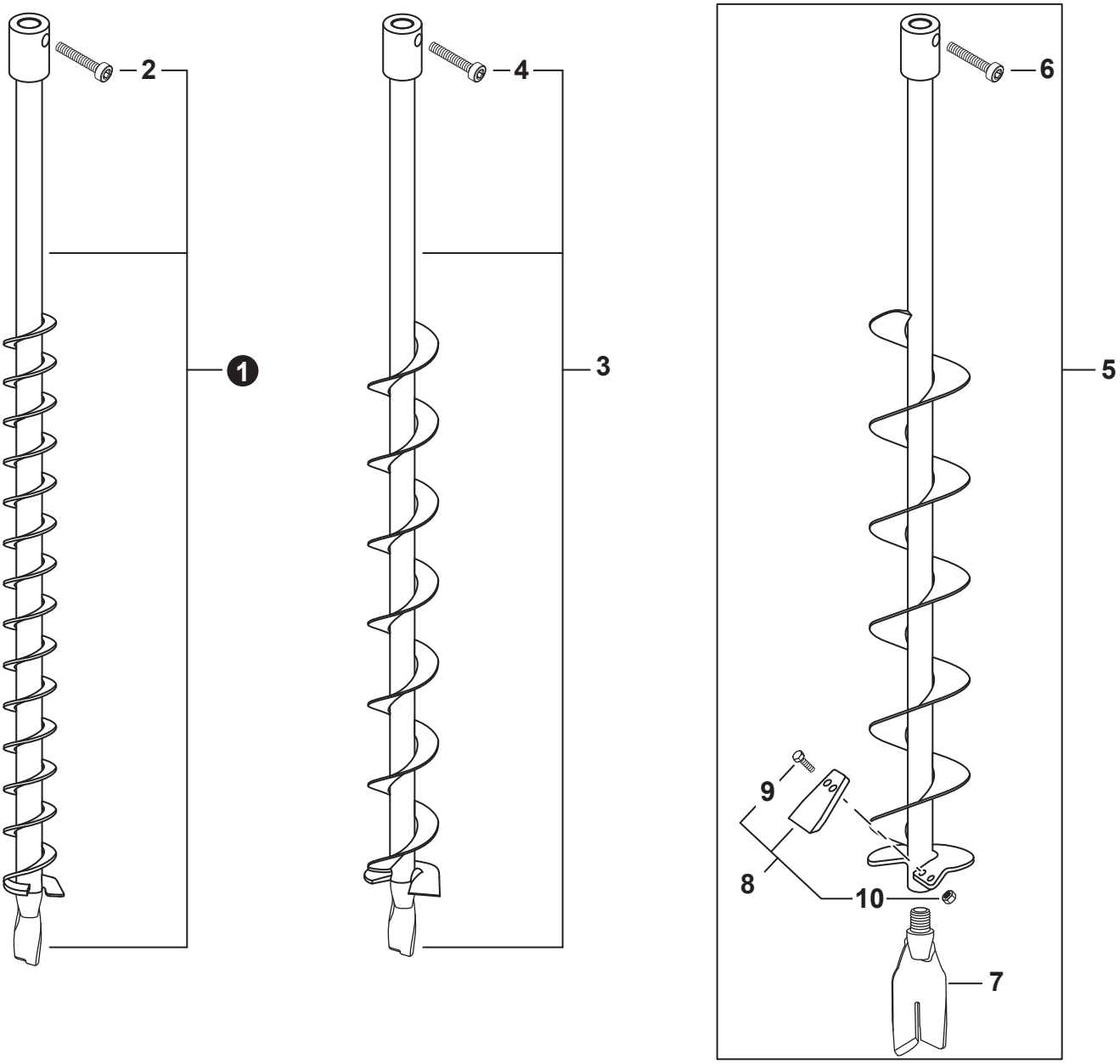

NO.	PART NUMBER	QTY.	DESCRIPTION	DESCRIPCIÓN
1	**99944900150**	**1**	**EARTH AUGER W/POINT - 2" DIA.**	**BARRENA DE TIERRA CON PUNTA - 5 CM DIÁ**
2	9507121125	1	+BOLT 3/8"-16x1-1/4" SHCS	+PERNO 3/8"-16x1-1/4" SHCS
3	**99944900160**	**1**	**EARTH AUGER W/POINT - 3" DIA.**	**BARRENA DE TIERRA CON PUNTA - 7.6 CM DIÁ**
4	9507121125	1	+BOLT 3/8"-16x1-1/4" SHCS	+PERNO 3/8"-16x1-1/4" SHCS
5	**99944900170**	**1**	**EARTH AUGER W/POINT - 4" DIA.**	**BARRENA DE TIERRA CON PUNTA - 10 CM DIÁ**
6	9507121125	1	+BOLT 3/8"-16x1-1/4" SHCS	+PERNO 3/8"-16x1-1/4" SHCS
7	99944900270	1	+EARTH AUGER POINT - 2" DIA.	+PUNTA DE BARRENA DE TIERRA - 5 CM DIÁ
8	**99944900230**	**1**	**+EARTH AUGER BLADE KIT - 4" DIA.**	**+KIT DE CUCHILLA DE BARRENA DE TIERRA - 10 CM DIÁ**
9		2	++BOLT 1/4"-28x5/8"	++PERNO 1/4"-28x5/8"
10		2	++NUT 1/4"-28	++TUERCA 1/4"-28

+ Denotes item is part of an assembly
++ Denotes item is part of a sub-assembly

+ Denota artículo forma parte de una asamblea
++ Denota artículo forma parte de un submontaje

NO.	PART NUMBER	QTY.	DESCRIPTION	DESCRIPCIÓN
1	**P021003371**	**1**	**GASKET KIT**	**JUEGO DE EMPAQUETADURA**
2	V100000040	1	+GASKET, CYLINDER	+EMPAQUETADURA DE CILINDRO
3	V102000001	1	+GASKET, CRANKCASE	+EMPAQUETADURA DE CÁRTER
4	V103000070	1	+GASKET, INTAKE	+EMPAQUETADURA DE ADMISIÓN
5	V103000080	1	+GASKET, INTAKE	+EMPAQUETADURA DE ADMISIÓN
6	V104000242	1	+HEAT SHIELD, EXHAUST	+PROTECTOR TÉRMICO DEL ESCAPE
7	14586642031	1	+GASKET, EXHAUST	+EMPAQUETADURA DE ESCAPE

Bulk Pipe
Tubo al por mayor

NO.	PART NUMBER	QTY.	DESCRIPTION	DESCRIPCIÓN
1	90014	1	BULK PIPE - 3x5 MM BLACK (4 PIECESx2 M)	TUBO AL POR MAYOR 3x5 MM NEGRO (4 PIEZASx2 M)
2	90015	1	BULK PIPE - 3x6 MM BLACK (4 PIECESx2 M)	TUBO AL POR MAYOR 3x6 MM NEGRO (4 PIEZASx2 M)
3	90016	1	BULK PIPE - 3x7 MM BLACK (4 PIECESx2 M)	TUBO AL POR MAYOR 3x7 MM NEGRO (4 PIEZASx2 M)
4	90017	1	BULK PIPE - 3x6 MM CLEAR (4 PIECESx2 M)	TUBO AL POR MAYOR 3x6 MM TRANSPARENTE (4 PIEZASx2 M)
5	90018	1	BULK PIPE - 2x4 MM CLEAR (4 PIECESx2 M)	TUBO AL POR MAYOR 2x4 MM TRANSPARENTE (4 PIEZASx2 M)

Bulk Starter Rope
Cuerda del arrancador al por mayor

NO.	PART NUMBER	QTY.	DESCRIPTION	DESCRIPCIÓN
1	99944435000	1	BULK STARTER ROPE - 2.3 MMx61 M	CUERDA DEL ARRANCADOR AL POR MAYOR 2.3 MMx61 M
2	99944440000	1	BULK STARTER ROPE - 3.0 MMx61 M	CUERDA DEL ARRANCADOR AL POR MAYOR 3.0 MMx61 M
3	99944445000	1	BULK STARTER ROPE - 3.5 MMx61 M	CUERDA DEL ARRANCADOR AL POR MAYOR 3.5 MMx61 M
4	99944450000	1	BULK STARTER ROPE - 4.0 MMx61 M	CUERDA DEL ARRANCADOR AL POR MAYOR 4.0 MMx61 M
5	99944455000	1	BULK STARTER ROPE - 4.4 MMx61 M	CUERDA DEL ARRANCADOR AL POR MAYOR 4.4 MMx61 M
6	99944460000	1	BULK STARTER ROPE - 4.8 MMx61 M	CUERDA DEL ARRANCADOR AL POR MAYOR 4.8 MMx61 M