Accessories for ECHO products can be found at:

Los accesorios para los productos ECHO se pueden encontrar en:

http://www.echo-usa.com/Products/Accessories

OPTIONAL ACCESSORIES & ATTACHMENTS:	
Chainsaw Carry Bag	**103942147**
Small Chainsaw Case	**99988801213**
12-20" Scabbard	**99988801595**
ToughChest-20 Case	**99988801210**
Chain Sharpening Kit	
for chain 91PXL45CQ	**99988800720**
for chain 90PX45CQ	**99988800721**
for chain 91PXL52CQ	**99988800720**
for chain 90PX52CQ	**99988800721**
SAFETY EQUIPMENT	
Hearing Protection	**99988801520**
Helmet System	**99988801500**
Chaps - 36" Apron	**99988801300**
Chaps - 40" Apron	**99988801301**
Chaps - 36" Full Wrap	**99988801302**
Chaps - 40" Full Wrap	**99988801303**
ACCESORIOS OPCIONALES	
Bolso de transporte	103942147
Caso Saw pequeña cadena	99988801213
Funda 30-50.8cm	99988801595
ToughChest-20 estuche	99988801210
Kit de afilado para cadena	
para la cadena 91PXL45CQ	99988800720
para la cadena 90PX45CQ	99988800721
para la cadena 91PXL52CQ	99988800720
para la cadena 90PX52CQ	99988800721
EQUIPO DE SEGURIDAD	
Protección de los oídos	99988801520
Casco de seguridad	99988801500
Chaparreras - Mandil 91cm	99988801300
Chaparreras - Mandil 102cm	99988801301
Chaparreras 91cm	99988801302
Chaparreras 102cm	99988801303

ECHO Incorporated

400 Oakwood Road, Lake Zurich, Illinois 60047

WWW.ECHO-USA.COM

PARTS CATALOG
LISTA DE PIEZAS

CS-2511T Chainsaw

CS-2511T Motosierra

25 cc

SERIAL NUMBER
NÚMERO DE SERIE

C70215001001 - C70215999999

©2022 ECHO, Incorporated. All Rights Reserved

P/N 99922205114
REVISED 11/03/22

Engine **3**
Motor

Carburetor **4**
Carburador

Carburetor **5**
Carburador

Intake **6**
Admisión

Exhaust **7**
Escape

Ignition **8**
Encendido

Starter **9**
Arrancador Autorretráctil

Fuel System **10**
Sistema de combustible

Oil System **11**
Sistema de aceite

Engine Cover **12**
Cubierta de motor

Handles, Throttle Control **13**
Mangos, Control del Acelerador

Chain Brake **14**
Freno de cadena

Clutch **15**
Embrague

Chain, Guide Bar **16**
Cadena, Guía de barra

Tools **16**
Herramientas

Labels **17**
Etiquetas

Optional Accessories **18**
Accesorios Opcionales

Maintenance Kits **18**
Juegos de mantenimiento

Bulk Pipe **18**
Tubo al por mayor

Bulk Starter Rope **18**
Cuerda del arrancador al por mayor

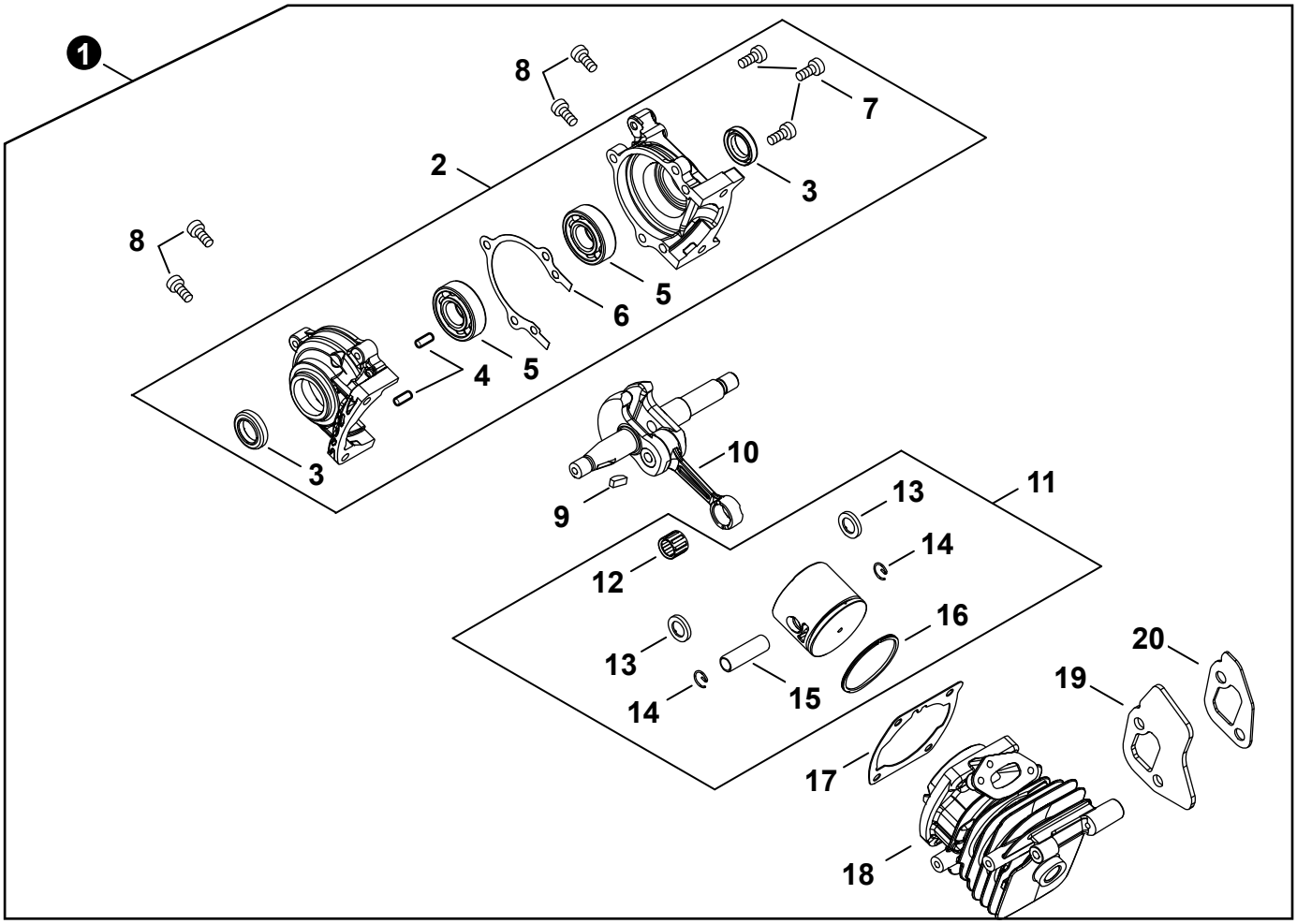

NO.	PART NUMBER	QTY.	DESCRIPTION	DESCRIPCIÓN
1	**SB1120**	**1**	**SHORT BLOCK**	**BLOQUE CORTO**
2	**P021050130**	**1**	**+CRANKCASE SET**	**+JUEGO DE CÁRTER**
3	V505000070	2	++SEAL, OIL 12	++SELLO DE ACEITE 12
4	90033040080	2	++PIN, LOCATING 4x8	++PASADOR DE POSICIONAMIENTO 4x8
5	90080036001	2	++BEARING, BALL 6001	++COJINETE DE BOLAS 6001
6	V102000290	1	++GASKET, CRANKCASE	++EMPAQUETADURA DE CÁRTER
7	V804000100	3	++BOLT, TORX 4x16	++PERNO TORX 4x16
8	V804000100	4	+BOLT, TORX 4x16	+PERNO TORX 4x16
9	10014212330	1	+KEY, WOODRUFF	+CHAVETA WOODRUFF
10	A011001440	1	+CRANKSHAFT	+CIGÜEÑAL
11	**P021050120**	**1**	**+PISTON KIT**	**+JUEGO DE PISTÓN**
12	V553000020	1	++BEARING, NEEDLE 8	++COJINETE DE AGUJAS 8
13	10001455930	2	++WASHER, THRUST	++ARANDELA DE EMPUJE
14	10001504630	2	++RING, SNAP	++ANILLO RETENEDOR
15	V606000020	1	++PIN, PISTON 8	++PASADOR DEL PISTÓN 8
16	A101000700	1	++RING, PISTON	++ANILLO DEL PISTÓN
17	V100000830	1	+GASKET, CYLINDER	+EMPAQUETADURA DE CILINDRO
18	P021051920	1	+CYLINDER	+CILINDRO
19	A312000090	1	+HEAT SHIELD, EXHAUST	+PROTECTOR TÉRMICO DEL ESCAPE
20	V104002290	1	+GASKET, EXHAUST	+EMPAQUETADURA DE ESCAPE

+ Denotes item is part of an assembly
++ Denotes item is part of a sub-assembly

+ Denota artículo forma parte de una asamblea
++ Denota artículo forma parte de un submontaje

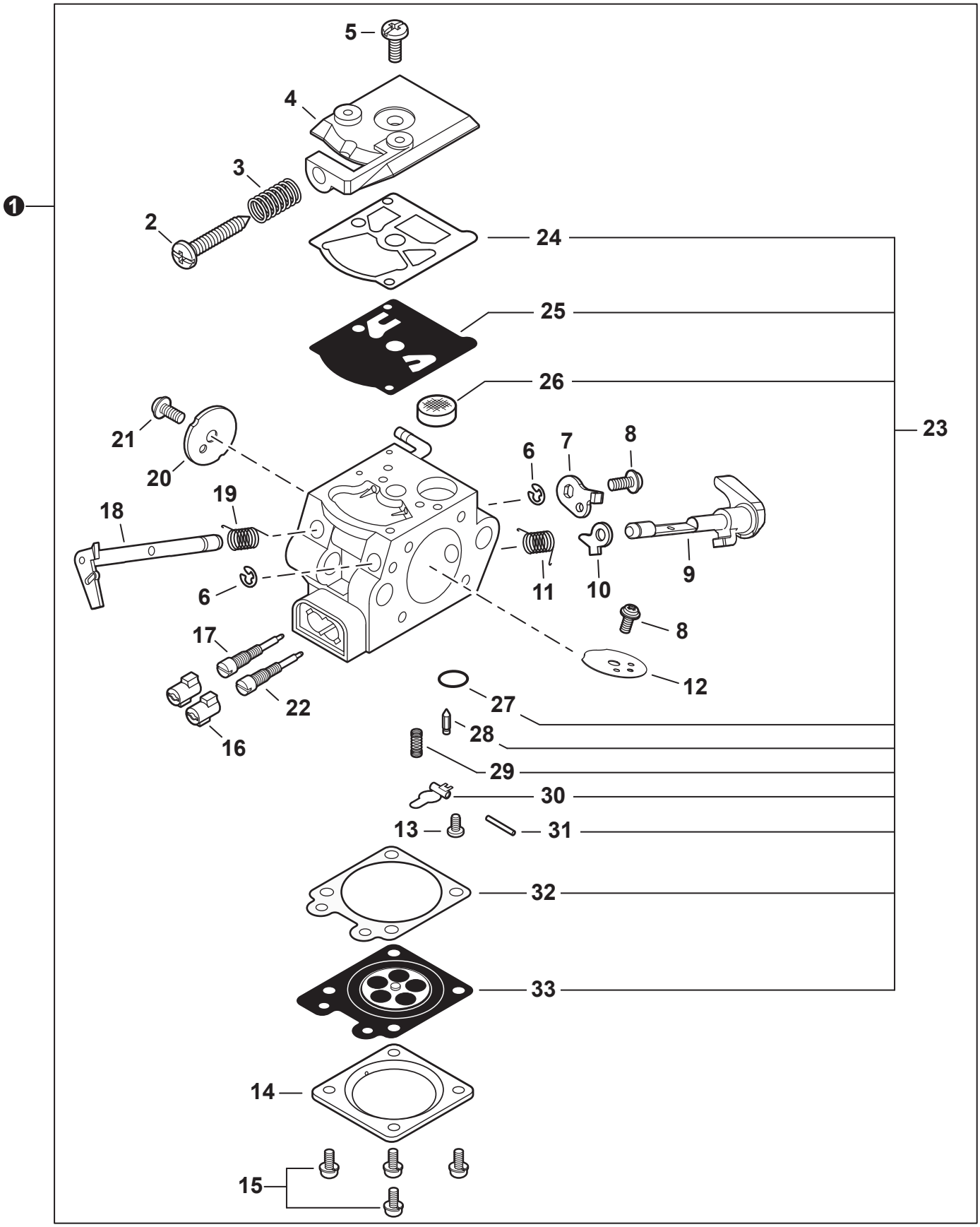

+ Denotes item is part of an assembly
++ Denotes item is part of a sub-assembly

+ Denota artículo forma parte de una asamblea
++ Denota artículo forma parte de un submontaje

NO.	PART NUMBER	QTY.	DESCRIPTION	DESCRIPCIÓN
1	**A021004690**	**1**	**CARBURETOR WT-1208**	**CARBURADOR WT-1208**
2	12313404260	1	+SCREW, IDLE ADJUST	+TORNILLO PARA AJUSTAR EL RALENTI
3	12313304260	1	+SPRING, IDLE ADJUST	+RESORTE PARA AJUSTAR EL RALENTÍ
4	P003005980	1	+COVER, FUEL PUMP	+CUBIERTA DE LA BOMBA DE COMBUSTIBLE
5	12311003930	1	+SCREW	+TORNILLO
6	12312715030	2	+E-RING	+RETENEDOR TIPO "E"
7	P003000380	1	+LEVER, THROTTLE	+PALANCA DE ACELERADOR
8	12311438830	2	+SCREW	+TORNILLO
9	P003005760	1	+SHAFT ASSY, CHOKE	+MONTAJE DE EJE DEL ESTRANGULADOR
10	P003001510	1	+LEVER, FAST IDLE	+PALANCA DE RALENTÍ RÁPIDO
11	P003004780	1	+SPRING	+RESORTE
12	P003000410	1	+VALVE, CHOKE	+VÁLVULA ESTRANGULADOR
13	P003005400	1	+SCREW	+TORNILLO
14	12314203930	1	+COVER, METERING DIAPHRAGM	+TAPA DE DIAFRAGMA DE MEDICIÓN
15	12313002960	4	+SCREW	+TORNILLO
16	P003000010	2	+CAP, LIMITER	+PROTECTOR DE TORNILLO
17	P003004820	1	+NEEDLE, MIXTURE	+AGUJA DE REGULACION
18	P003001300	1	+SHAFT, THROTTLE	+EJE DEL ACELERADOR
19	12311337530	1	+SPRING, THROTTLE RETURN	+RESORTE DEL ACELERADOR
20	P003005750	1	+VALVE, THROTTLE	+VÁLVULA DEL ACELERADOR
21	P003002380	1	+SCREW	+TORNILLO
22	12311839231	1	+NEEDLE, MIXTURE	+AGUJA DE REGULACION
23	**P033000030**	**1**	**+REPAIR KIT, CARBURETOR**	**+JUEGO DE REPARACIÓN DE CARBURADOR**
24		1	++GASKET, FUEL PUMP	++EMPAQUETADURA DE LA BOMBA DE COMBUSTIBLE
25		1	++DIAPHRAGM, PUMP	++DIAFRAGMA DE LA BOMBA
26		1	++SCREEN, FUEL INLET	++MALLA FILTRADORA
27		1	++PLUG, WELCH	++TAPÓN WELCH
28		1	++VALVE, INLET NEEDLE	++VÁLVULA REGULADORA
29		1	++SPRING, METERING LEVER	++RESORTE PALANCA DE MEDICIÓN
30		1	++LEVER, METERING	++PALANCA DE MEDICIÓN
31		1	++PIN, METERING LEVER	++PASADOR DE PALANCA DE MEDICIÓN
32		1	++GASKET, METERING DIAPHRAGM	++EMPAQUETADURA DIAFRAGMA DE MEDICIÓN
33		1	++DIAPHRAGM, METERING	++DIAFRAGMA DE MEDICIÓN

+ Denotes item is part of an assembly
++ Denotes item is part of a sub-assembly

+ Denota artículo forma parte de una asamblea
++ Denota artículo forma parte de un submontaje

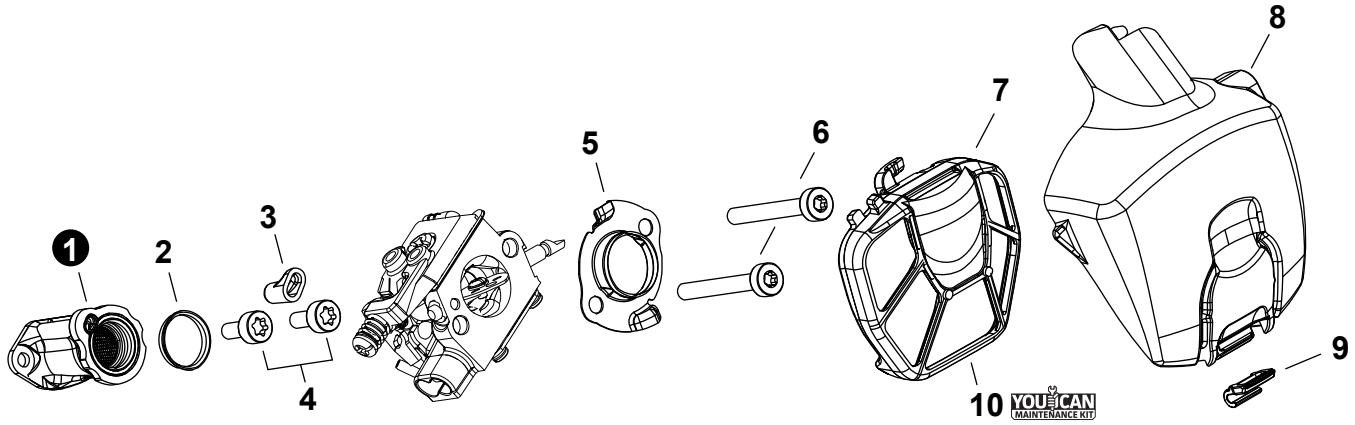

NO.	PART NUMBER	QTY.	DESCRIPTION	DESCRIPCIÓN
1	A202000290	1	BELLOWS, INTAKE	FUELLE DE ADMISIÓN
2	V358000220	1	COLLAR 14	COLLAR 14
3	V351000030	1	COLLAR 3	COLLAR 3
4	V804000040	2	BOLT, TORX 4x10	PERNO TORX 4x10
5	A204000250	1	ELBOW, CARBURETOR	CODO, CARBURADOR
6	V805000070	2	BOLT, TORX 5x40	PERNO TORX 5x40
7	A226001991	1	FILTER ASSY, AIR - FLOCKED	MONTAJE DE FILTRO DE AIRE - DE FIELTRO
8	A232001842	1	COVER, AIR FILTER	CUBIERTA DEL FILTRO DE AIRE
9	A235000410	1	RETAINER, AIR FILTER	RETENEDOR, FILTRO DE AIRE
10	**90196Y**	**1**	**TUNE-UP KIT - YOUCAN™**	**JUEGO DE PUESTA A PUNTO - YOUCAN™**

+ Denotes item is part of an assembly
++ Denotes item is part of a sub-assembly

+ Denota artículo forma parte de una asamblea
++ Denota artículo forma parte de un submontaje

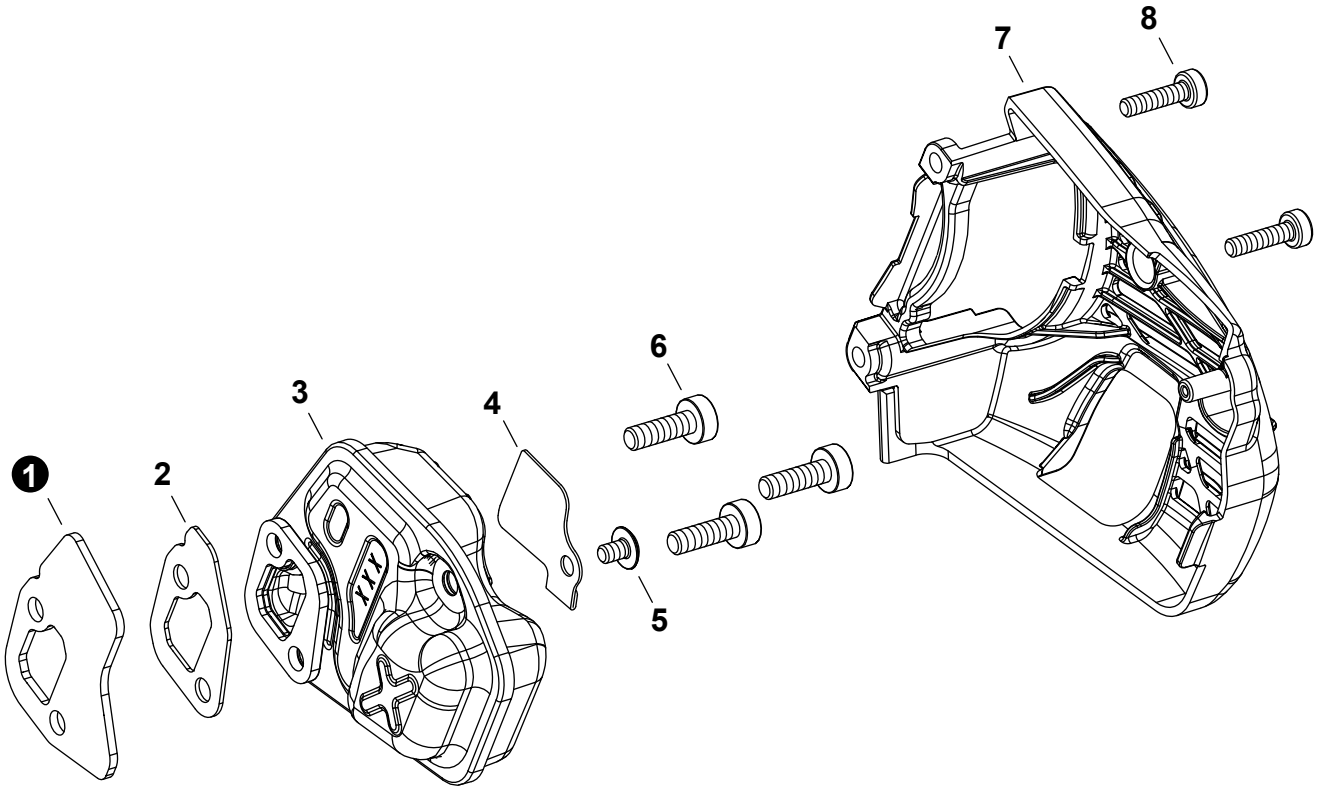

NO.	PART NUMBER	QTY.	DESCRIPTION	DESCRIPCIÓN
1	A312000090	1	HEAT SHIELD, EXHAUST	PROTECTOR TÉRMICO DEL ESCAPE
2	V104002290	1	GASKET, EXHAUST	EMPAQUETADURA DE ESCAPE
3	A030000860	1	MUFFLER ASSY	MONTAJE DE SILENCIADOR
4	A310000490	1	SCREEN, SPARK ARRESTER	SUPRESOR DE CHISPAS
5	90021604006	1	SCREW 4x6	TORNILLO 4x6
6	V805000150	3	BOLT, TORX 5x16	PERNO TORX 5x16
7	A320001210	1	COVER, MUFFLER	CUBIERTA DEL SILENCIADOR
8	V804000010	2	BOLT, TORX 4x16	PERNO TORX 4x16

+ Denotes item is part of an assembly
++ Denotes item is part of a sub-assembly

+ Denota artículo forma parte de una asamblea
++ Denota artículo forma parte de un submontaje

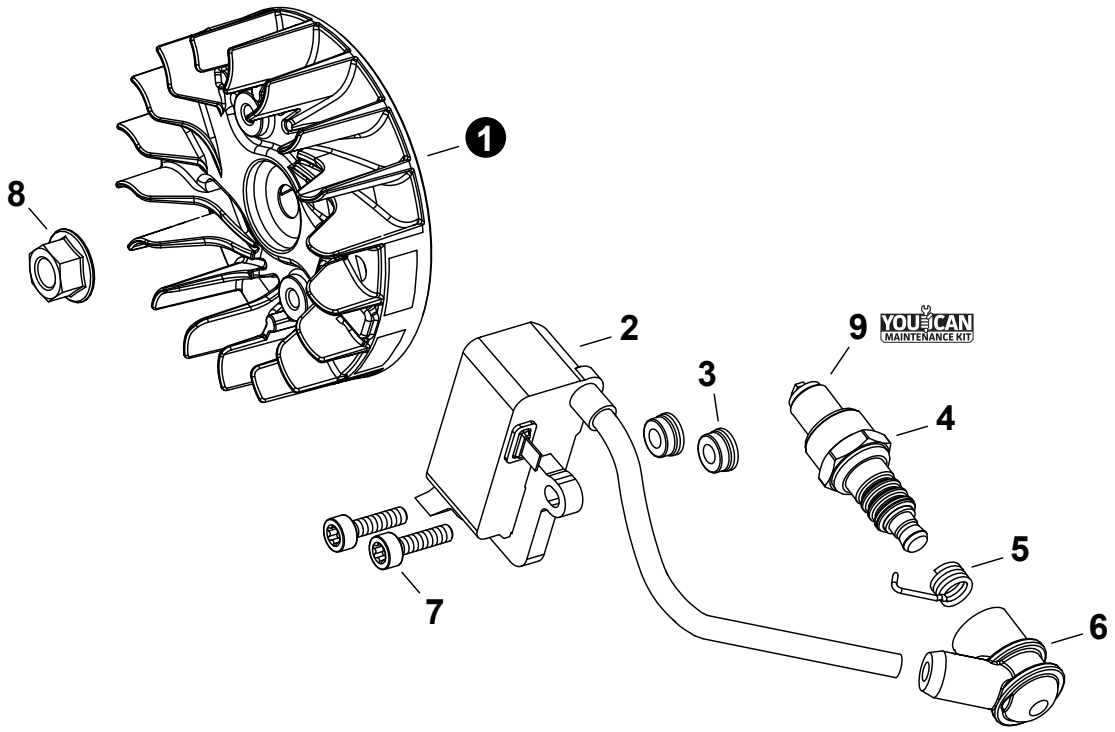

NO.	PART NUMBER	QTY.	DESCRIPTION	DESCRIPCIÓN
1	A409001300	1	FLYWHEEL	VOLANTE
2	P021050161	1	COIL, IGNITION	BOBINA DE ENCENDIDO
3	V352000300	2	COLLAR 4	COLLAR 4
4	A425000060	1	SPARK PLUG - CMR7H	BUJÍA - CMR7H
5	A426000010	1	TERMINAL, SPARK PLUG	TERMINAL DE BUJÍA
6	A427000190	1	CAP, SPARK PLUG	TAPA DE BUJÍA
7	V804000060	2	BOLT, TORX 4x16	PERNO TORX 4x16
8	V265000140	1	NUT M8	TUERCA M8
9	**90196Y**	**1**	**TUNE-UP KIT - YOUCAN™**	**JUEGO DE PUESTA A PUNTO - YOUCAN™**

+ Denotes item is part of an assembly
++ Denotes item is part of a sub-assembly

+ Denota artículo forma parte de una asamblea
++ Denota artículo forma parte de un submontaje

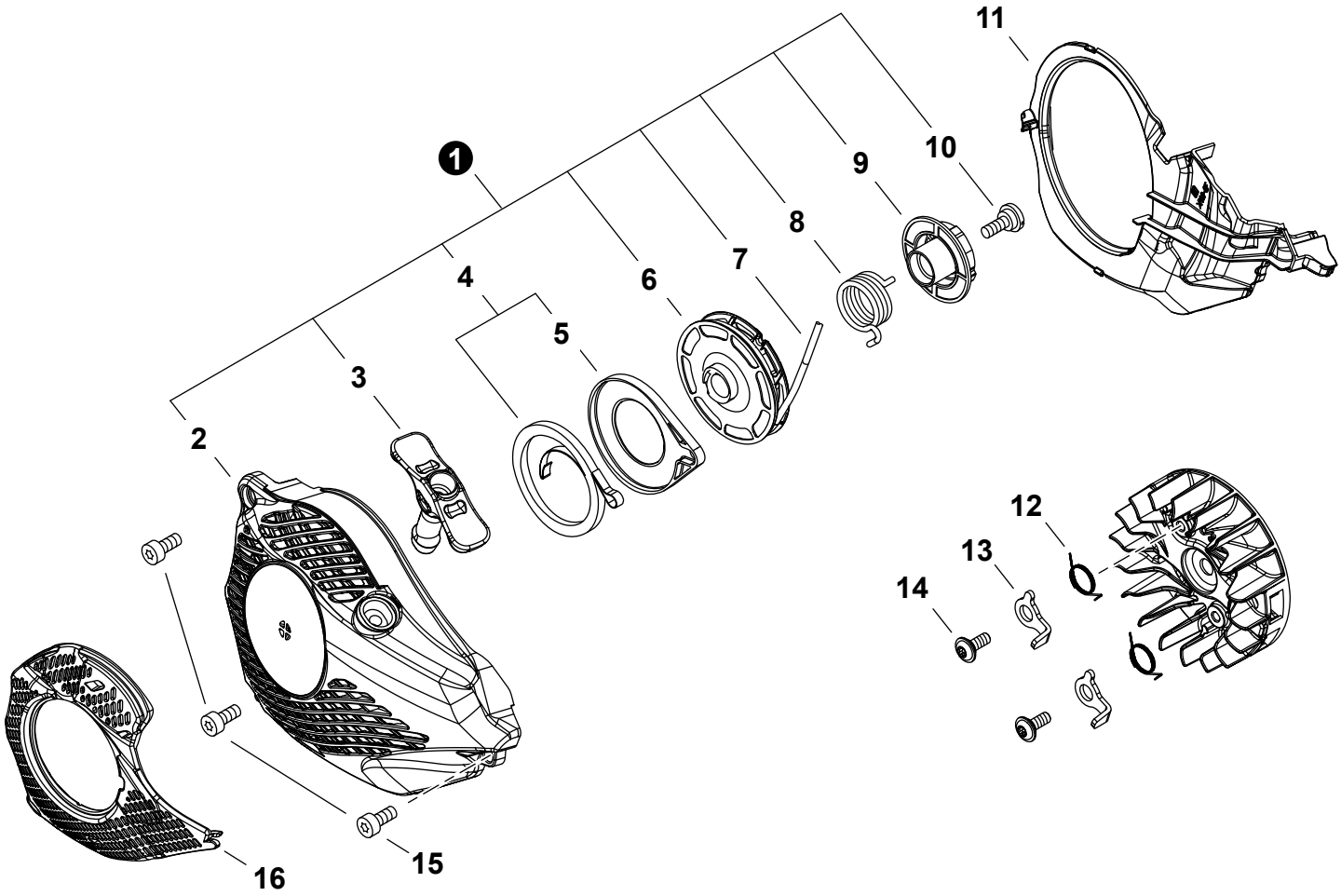

OPTIONAL / OPCIONAL
OPTIONNEL / OPCIONAL

NO.	PART NUMBER	QTY.	DESCRIPTION	DESCRIPCIÓN
1	**A051003132**	**1**	**STARTER ASSY**	**MONTAJE DE ARRANCADOR**
2	P022051080	1	+CASE ASSY, STARTER	+MONTAJE DE CAJA DE ARRANQUE
3	P022048980	1	+GRIP, STARTER	+AGARRE DEL ARRANCADOR
4	**P022040060**	**1**	**+SPRING KIT, REWIND**	**+MONTAJE DE RESORTE RECULAR**
5	P022040070	1	++SPRING CASE	++CARCASA DE RESORTE
6	P022040050	1	+DRUM	+TAMBOR
7	P022040090	1	+ROPE, STARTER 3x700	+CUERDA DEL ARRANCADOR 3x700
8	P022036670	1	+SPRING, RETURN	+RESORTE DE RETORNO
9	P022040080	1	+PLATE, CAM	+PLACA DE LEVA
10	V253000310	1	+SCREW 5	+TORNILLO 5
11	A172003200	1	COVER, FAN	CUBIERTA DE VENTILADOR
12	V452000030	2	SPRING, TORSION	RESORTE DE TORSIÓN
13	A514000300	2	PAWL	TRINQUETE
14	V203002250	2	BOLT 5	PERNO 5
15	V804000060	3	BOLT, TORX 4x16	PERNO TORX 4x16
16	A127000480	1	SHIELD, DEBRIS	PROTECTOR CONTRA RESIDUOS

+ Denotes item is part of an assembly
++ Denotes item is part of a sub-assembly

+ Denota artículo forma parte de una asamblea
++ Denota artículo forma parte de un submontaje

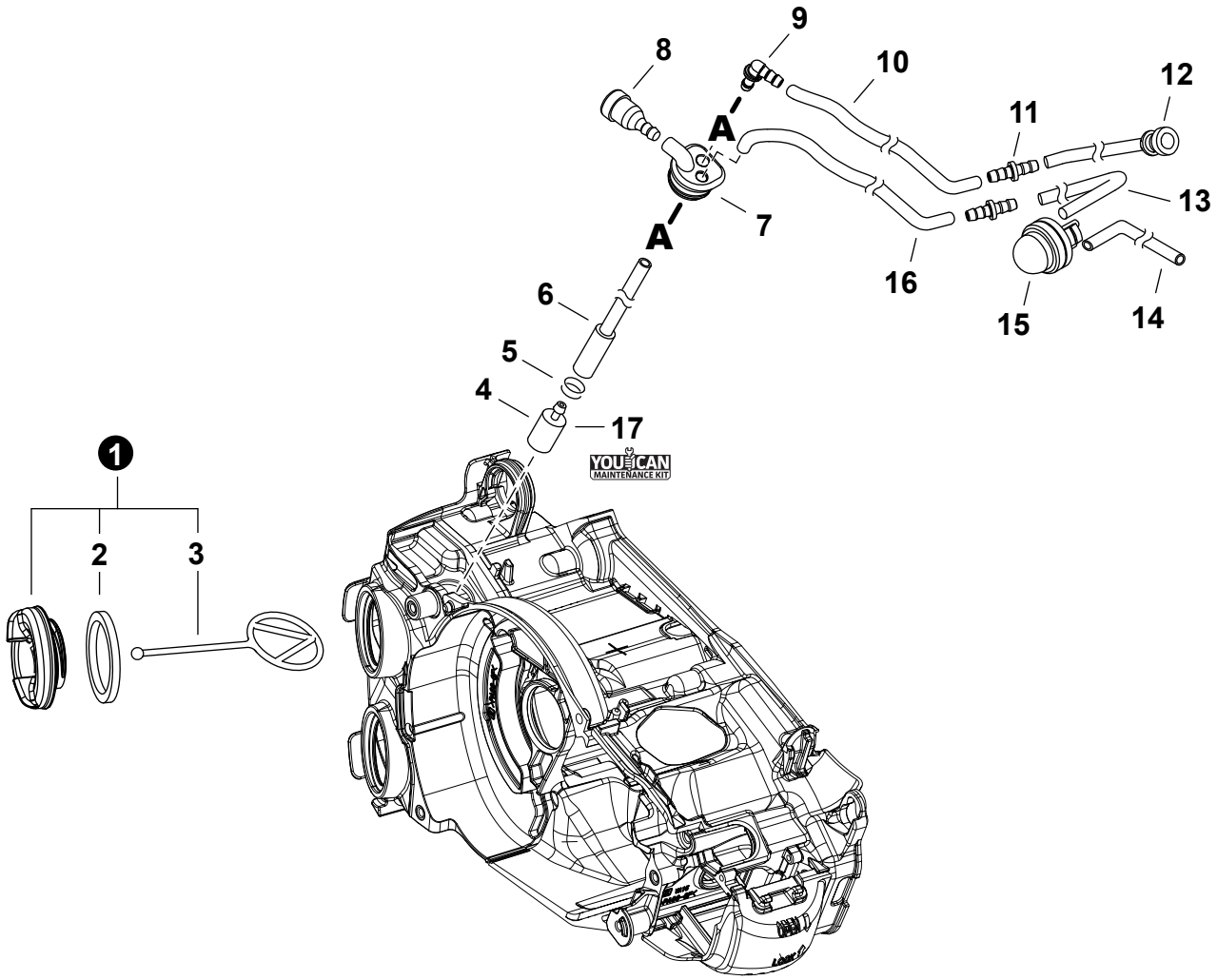

NO.	PART NUMBER	QTY.	DESCRIPTION	DESCRIPCIÓN
1	**A033000410**	**1**	**CAP ASSY, FUEL**	**MONTAJE DE TAPA DE COMBUSTIBLE**
2	V107000180	1	+GASKET, CAP	+EMPAQUETADURA DE TAPA
3	A365000050	1	+CONNECTOR, CAP L= 60 MM	+CONECTOR DE TAPA L= 60 MM
4	A369000470	1	FILTER, FUEL	FILTRO DE COMBUSTIBLE
5	V490000500	1	CLIP 6	SUJETADOR 6
6	V470002210	1	PIPE, FUEL	TUBO DE COMBUSTIBLE
7	V137000140	1	GROMMET, FUEL	OJAL DE COMBUSTIBLE
8	13130056431	1	VENT ASSY	VÁLVULA DE RESPIRADERO
9	V186000530	1	CONNECTOR, PIPE	CONECTOR DE TUBO
10	V471005231	1	PIPE, FUEL 3x5x95 BLACK	TUBO DE COMBUSTIBLE 3x5x95 NEGRO
11	V186000510	2	CONNECTOR, PIPE	CONECTOR DE TUBO
12	V470002272	1	PIPE, FUEL	TUBO DE COMBUSTIBLE
13	V471004870	1	PIPE, FUEL 3x5x56.5 BLACK	TUBO DE COMBUSTIBLE 3x5x56.5 NEGRO
14	V470002180	1	PIPE, FUEL 2.5x4.5 BLACK	TUBO DE COMBUSTIBLE 2.5x4.5 NEGRO
15	A035000040	1	BULB, PURGE	BULBO DE PURGA
16	V471003660	1	PIPE, FUEL 3x5x115 BLACK	TUBO DE COMBUSTIBLE 3x5x115 NEGRO
17	**90196Y**	**1**	**TUNE-UP KIT - YOUCAN™**	**JUEGO DE PUESTA A PUNTO - YOUCAN™**

+ Denotes item is part of an assembly
++ Denotes item is part of a sub-assembly

+ Denota artículo forma parte de una asamblea
++ Denota artículo forma parte de un submontaje

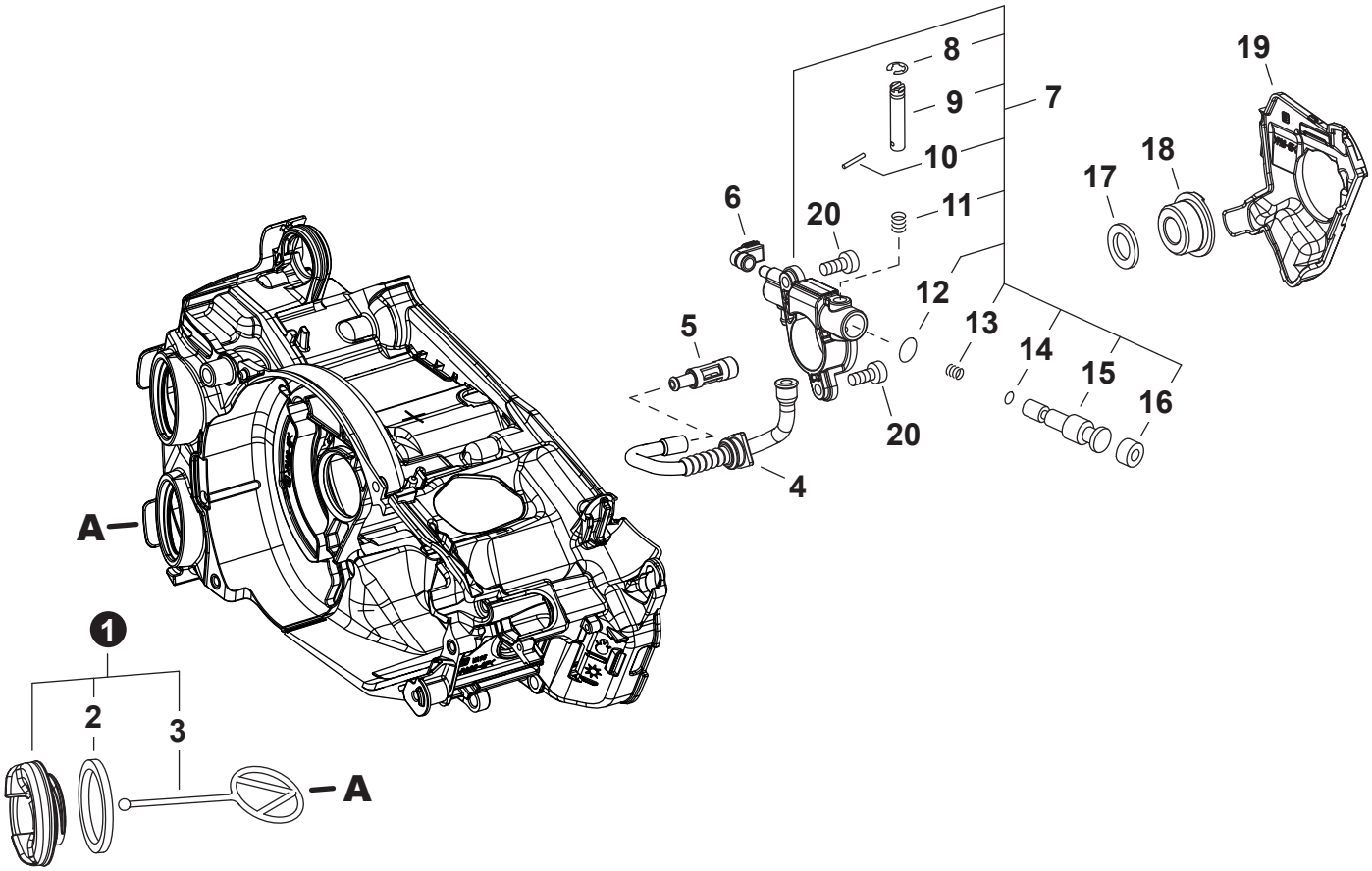

NO.	PART NUMBER	QTY.	DESCRIPTION	DESCRIPCIÓN
1	A033000390	1	CAP ASSY, OIL	MONTAJE DE TAPA DE ACEITE
2	V107000180	1	GASKET, CAP	EMPAQUETADURA DE TAPA
3	A365000050	1	CONNECTOR, CAP L= 60 MM	CONECTOR DE TAPA L= 60 MM
4	V470002200	1	PIPE, OIL	TUBO DE ACEITE
5	P021050140	1	FILTER ASSY, OIL	MONTAJE DE FILTRO DE ACEITE
6	V470002171	1	PIPE, OIL OUTLET	TUBO DE SALIDA DE ACEITE
7	**C022000211**	**1**	**AUTO-OILER ASSY**	**MONTAJE DE ENGRASADOR AUTOMÁTICO**
8	12312715030	1	+E-RING	+RETENEDOR TIPO "E"
9	P003005430	1	+ADJUSTER, OILER	+AJUSTADOR DE ENGRASADOR
10	P003002180	1	+PIN, SPRING	+PASADOR ÉLASTICO
11	43701537330	1	+SPRING	+RESORTE
12	P003005420	1	+WASHER	+ARANDELA
13	P003006000	1	+SPRING	+RESORTE
14	P003005790	1	+WASHER	+ARANDELA
15	P003005990	1	+PLUNGER ASSY	+MONTAJE DE ÉMBOLO
16	43706238330	1	+CAP, OIL PUMP	+TAPA DE BOMBA DE ACEITE
17	V308000030	1	WASHER 10.5x17.4x1.8	ARANDELA 10.5x17.4x1.8
18	V652000230	1	GEAR, WORM	ENGRANAJE DE TORNILLO SIN FIN
19	C236000150	1	COVER, OILER	TAPA DE ENGRASADOR
20	V804000050	2	BOLT, TORX 4x12	PERNO TORX 4x12

+ Denotes item is part of an assembly
++ Denotes item is part of a sub-assembly

+ Denota artículo forma parte de una asamblea
++ Denota artículo forma parte de un submontaje

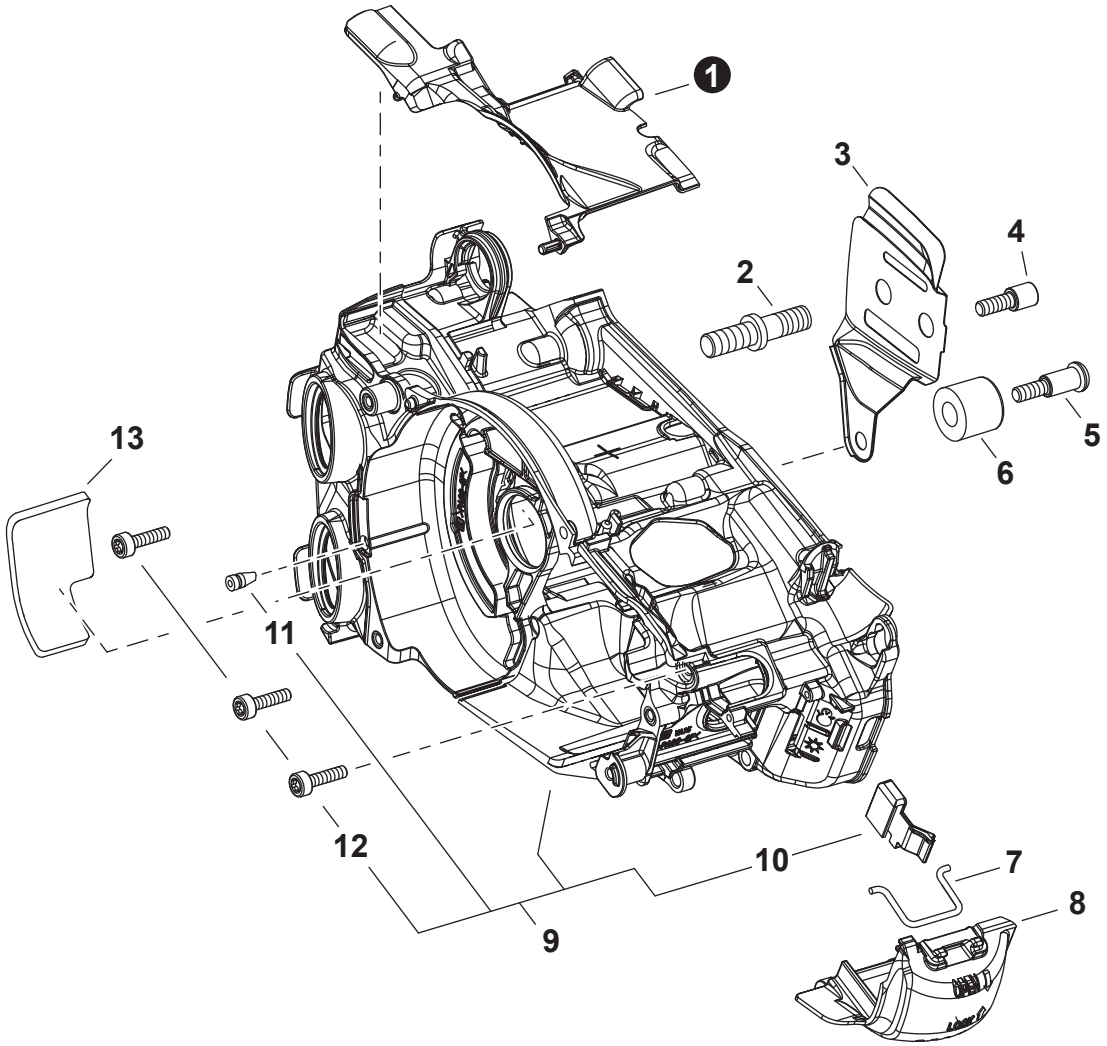

NO.	PART NUMBER	QTY.	DESCRIPTION	DESCRIPCIÓN
1	A127000450	1	COVER, DUST	CUBIERTA ANTIPOLVO
2	V225000263	1	STUD, GUIDE BAR	PERNO PRISIONERO
3	C305000511	1	PLATE, GUIDE - INNER	PLACA GUÍA - INTERNA
4	V203002280	1	BOLT 5	PERNO 5
5	V203002260	1	BOLT 5x12	PERNO 5x12
6	C310000140	1	CATCHER, CHAIN	CAPTOR DE CADENA
7	C649000440	1	LATCH, COVER	PESTILLO DE CUBIERTA
8	A429000200	1	COVER, SPARK PLUG	TAPA DE BUJÍA
9	**P021051914**	**1**	**ENGINE COVER ASSY**	**MONTAJE DE CUBIERTA DE MOTOR**
10	A219000071	1	+SHUTTER, AIR	+OBTURADOR DE AIRE
11	43611413930	1	+VENT ASSY	+VÁLVULA DE RESPIRADERO
12	V804000100	3	+BOLT, TORX 4x16	+PERNO TORX 4x16
13	V341000200	1	SHIELD, HEAT	PROTECTOR TÉRMICO

+ Denotes item is part of an assembly
++ Denotes item is part of a sub-assembly

+ Denota artículo forma parte de una asamblea
++ Denota artículo forma parte de un submontaje

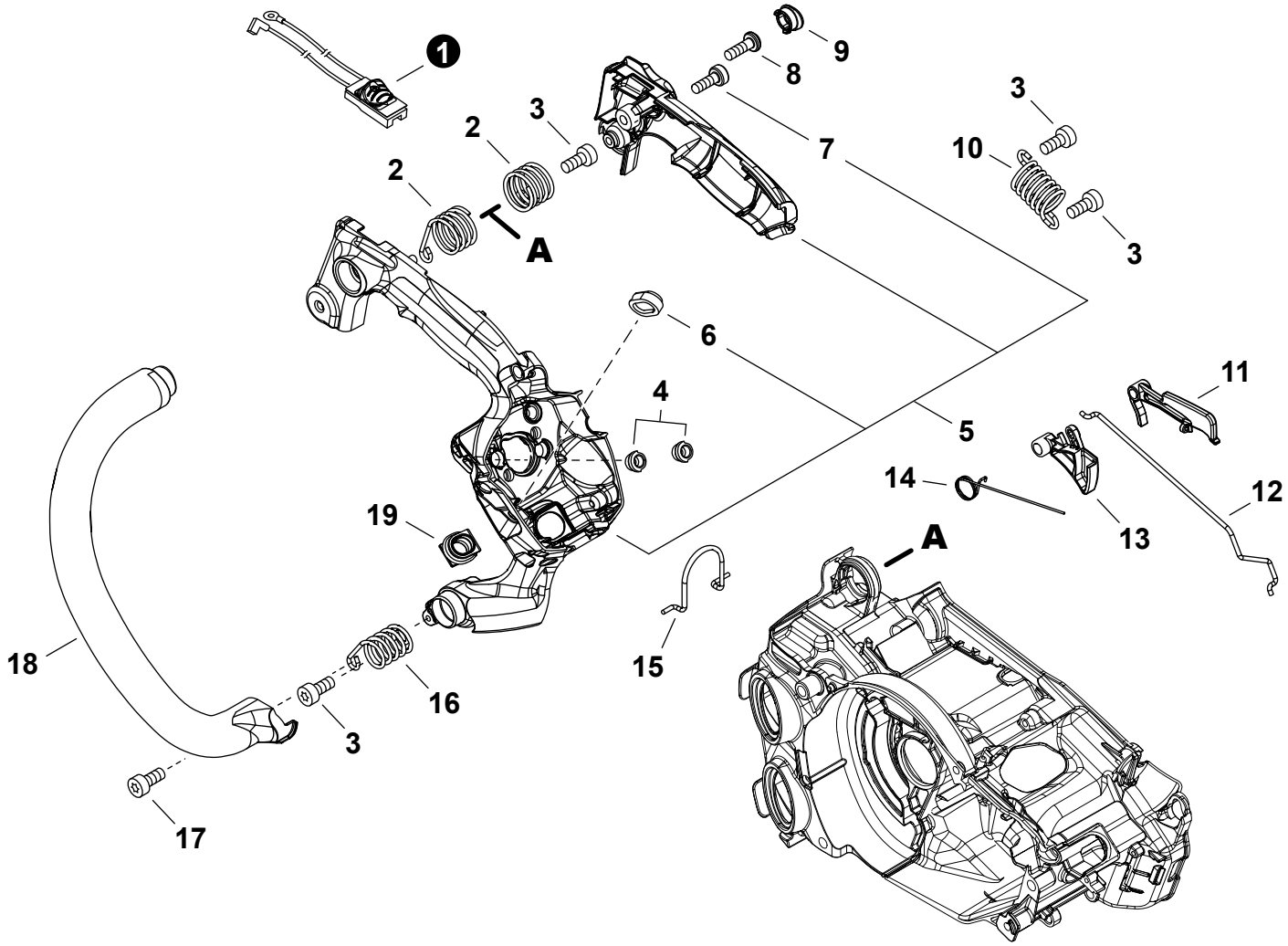

NO.	PART NUMBER	QTY.	DESCRIPTION	DESCRIPCIÓN
1	A440002741	1	SWITCH, ON-OFF	INTERRUPTOR DE ENCENDIDO-APAGADO
2	V450002050	2	SPRING, COMPRESSION	RESORTE DE COMPRESIÓN
3	V804000000	4	BOLT, TORX 4x12	PERNO TORX 4x12
4	V162000771	2	PLUG	TAPÓN
5	**P100002151**	**1**	**HANDLE SET, REAR**	**JUEGO DE MANGO TRASERO**
6	V131000220	1	+GROMMET, NEEDLE	+OJAL DE AGUJA
7	V804000010	1	+BOLT, TORX 4x16	+PERNO TORX 4x16
8	V805000000	1	BOLT, TORX 5x16	PERNO TORX 5x16
9	V162000760	1	PLUG	TAPÓN
10	V450002060	1	SPRING, COMPRESSION	RESORTE DE COMPRESIÓN
11	C460000591	1	LOCKOUT, THROTTLE	SEGURO DEL ACELERADOR
12	C454000540	1	ROD, THROTTLE	VARILLA ACELERADOR
13	C450000951	1	TRIGGER, THROTTLE	GATILLO DEL ACELERADOR
14	V452001650	1	SPRING, TORSION	RESORTE DE TORSIÓN
15	C646000132	1	RING, HARNESS	ANILLO DEL ARNÉS
16	V450002070	1	SPRING, COMPRESSION	RESORTE DE COMPRESIÓN
17	V804000010	1	BOLT, TORX 4x16	PERNO TORX 4x16
18	C400001550	1	HANDLE, FRONT	MANGO DELANTERO
19	A239000110	1	PIPE, INTAKE	TUBO DE ADMISIÓN

+ Denotes item is part of an assembly
++ Denotes item is part of a sub-assembly

+ Denota artículo forma parte de una asamblea
++ Denota artículo forma parte de un submontaje

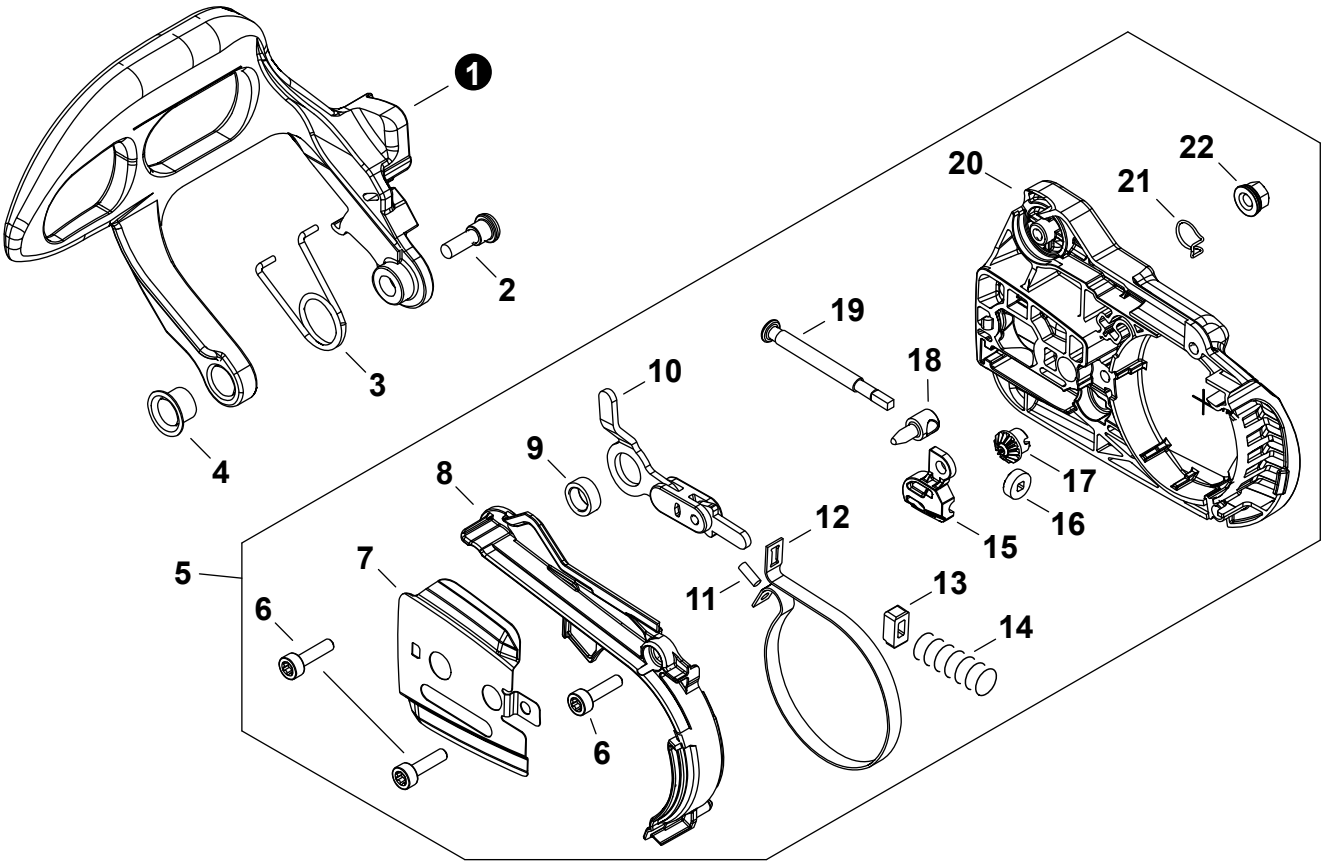

NO.	PART NUMBER	QTY.	DESCRIPTION	DESCRIPCIÓN
1	C320000511	1	LEVER, BRAKE	PALANCA DE FRENO
2	V203002270	1	BOLT 5x13	PERNO 5x13
3	V452001660	1	SPRING, TORSION	RESORTE DE TORSIÓN
4	V356000780	1	COLLAR 10	COLLAR 10
5	**P100002170**	**1**	**SPROCKET GUARD ASSY**	**MONTAJE DE PROTECTOR DE RUEDA DENTADA**
6	V804000000	3	+BOLT, TORX 4x12	+PERNO TORX 4x12
7	C305000521	1	+PLATE, GUIDE - OUTER	+PLACA GUÍA - EXTERNO
8	C345000640	1	+COVER, BRAKE	+CUBIERTA DE FRENO
9	V355000860	1	+COLLAR 8	+COLLAR 8
10	C334000340	1	+CONNECTOR, BRAKE	+CONECTOR DE FRENO
11	9305030080	1	+PIN	+PASADOR
12	C328000330	1	+BAND, BRAKE	+BANDA DE FRENO
13	V376000450	1	+GUIDE	+GUÍA
14	V450002080	1	+SPRING, COMPRESSION	+RESORTE DE COMPRESIÓN
15	V355000840	1	+COLLAR 8	+COLLAR 8
16	V651000011	1	+GEAR, BEVEL	+ENGRANAJE CÓNICO
17	V651001060	1	+GEAR, BEVEL	+ENGRANAJE CÓNICO
18	C309000110	1	+TENSIONER, CHAIN	+TENSOR DE CADENA
19	V203000041	1	+BOLT 5	+PERNO 5
20	C300001140	1	+GUARD, SPROCKET	+CUBIERTA DEL PIÑÓN
21	C649000420	1	+HOOK	+GANCHO
22	V265000550	1	+NUT 8	+TUERCA 8

+ Denotes item is part of an assembly
++ Denotes item is part of a sub-assembly

+ Denota artículo forma parte de una asamblea
++ Denota artículo forma parte de un submontaje

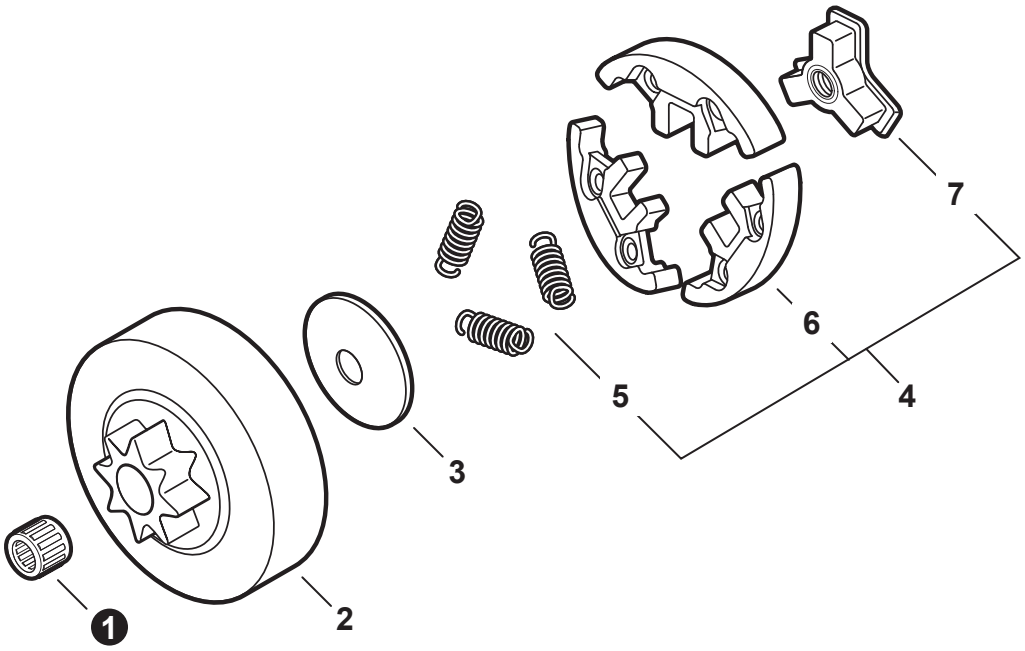

NO.	PART NUMBER	QTY.	DESCRIPTION	DESCRIPCIÓN
1	V555000190	1	BEARING, NEEDLE 10	COJINETE DE AGUJAS 10
2	A556001720	1	DRUM, CLUTCH	TAMBOR DE EMBRAGUE
3	A551000170	1	PLATE, CLUTCH	PLACA DE EMBRAGUE
4	**A056000830**	**1**	**CLUTCH ASSY**	**MONTAJE DE EMBRAGUE**
5	A566000290	3	+SPRING, CLUTCH	+RESORTE DEL EMBRAGUE
6	P100004180	1	+CLUTCH SHOE SET	+JUEGO DE ZAPATAS DE EMBRAGUE
7	A552000430	1	+HUB, CLUTCH	+CUBO DEL EMBRAGUE

+ Denotes item is part of an assembly
++ Denotes item is part of a sub-assembly

+ Denota artículo forma parte de una asamblea
++ Denota artículo forma parte de un submontaje

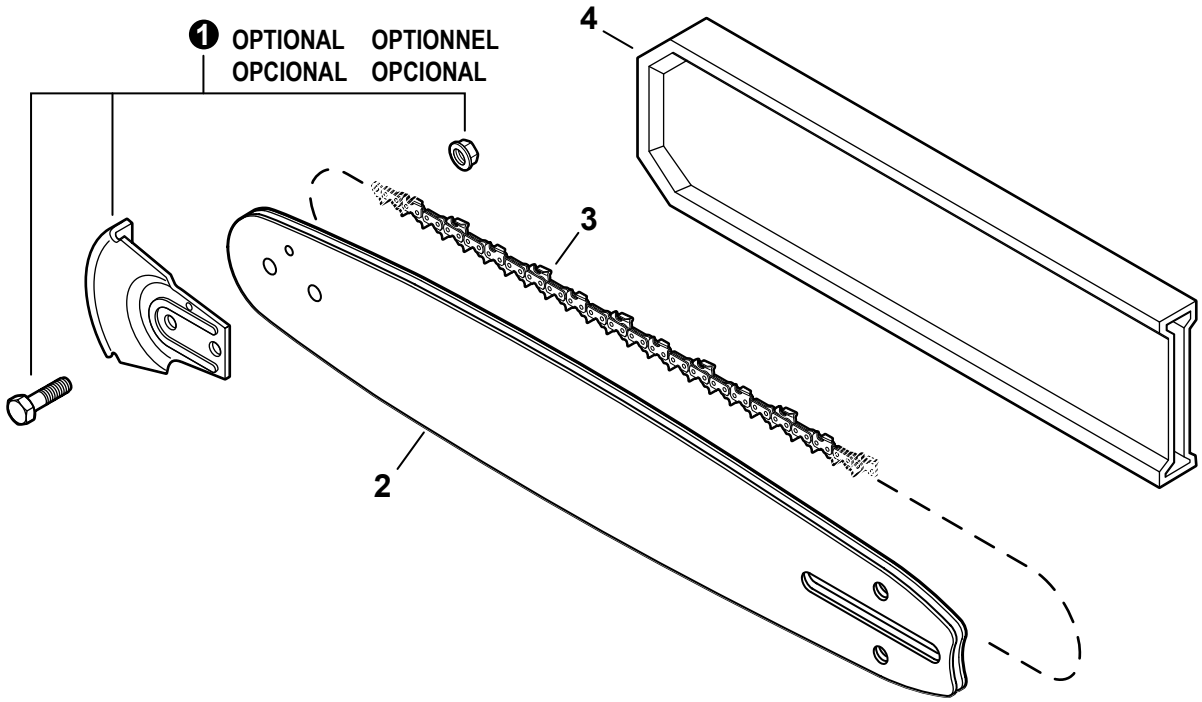

NO.	PART NUMBER	QTY.	DESCRIPTION	DESCRIPCIÓN
1	2894902	1	KICK GUARD™ KIT	KICK GUARD™ KIT
2	12A0CD3745C	1	GUIDE BAR, 12" DOUBLE-GUARD	BARRA DE GUÍA 30 CM DOUBLE-GUARD
2	12A4CD3745C	1	GUIDE BAR, 12" MICRO-LITE PRO	BARRA DE GUÍA 30 CM MICRO-LITE PRO
2	14A0CD3752C	1	GUIDE BAR, 14" DOUBLE-GUARD	BARRA DE GUÍA 35 CM DOUBLE-GUARD
2	14A4CD3752C	1	GUIDE BAR, 14" MICRO-LITE PRO	BARRA DE GUÍA 35 CM MICRO-LITE PRO
3	91PXL45CQ	1	SAW CHAIN 12"	CADENA DE SIERRA 30 CM
3	90PX45CQ	1	SAW CHAIN 12" - MICRO-LITE	CADENA DE SIERRA 30 CM - MICRO-LITE
3	91PXL52CQ	1	SAW CHAIN 14"	CADENA DE SIERRA 35 CM
3	90PX52CQ	1	SAW CHAIN 14" - MICRO-LITE	CADENA DE SIERRA 35 CM - MICRO-LITE
4	X490000050	1	SCABBARD 12"	FUNDA 30 CM
4	X490000220	1	SCABBARD 14"	FUNDA 35 CM

Tools
Herramientas

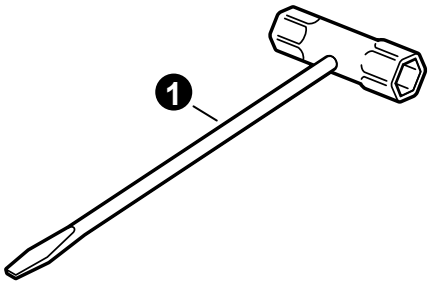

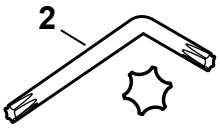

NO.	PART NUMBER	QTY.	DESCRIPTION	DESCRIPCIÓN
1	X602000160	1	T-WRENCH 16x13	LLAVE EN T 16x13
2	X605000190	1	WRENCH, T27	LLAVE T27

+ Denotes item is part of an assembly
++ Denotes item is part of a sub-assembly

+ Denota artículo forma parte de una asamblea
++ Denota artículo forma parte de un submontaje

NO.	PART NUMBER	QTY.	DESCRIPTION	DESCRIPCIÓN
1	X524006760	1	LABEL - BAR & CHAIN	ETIQUETA - BARRA Y CADENA
2	X503014450	1	LABEL - CS-2511T	ETIQUETA CS-2511T
3	X505009350	1	LABEL - CAUTION - PROFESSIONALS ONLY	ETIQUETA DE PRECAUCIÓN - PROFESIONALES SOLAMENTE
4	X502001110	1	LABEL - ECHO	ETIQUETA ECHO
5	X502000340	1	LABEL - ECHO	ETIQUETA ECHO
6	X505010240	1	LABEL - CAUTION - DON'T BLOCK EXHAUST AREA	ETIQUETA DE PRECAUCIÓN - NO BLOQUEZ PAS LA ZONE D'ECHAPPEMENT
7	X505008220	1	LABEL - CAUTION - HOT	ETIQUETA DE PRECAUCIÓN CALIENTE
8	X505009960	1	LABEL - CAUTION	ETIQUETA DE PRECAUCIÓN

+ Denotes item is part of an assembly
++ Denotes item is part of a sub-assembly

+ Denota artículo forma parte de una asamblea
++ Denota artículo forma parte de un submontaje

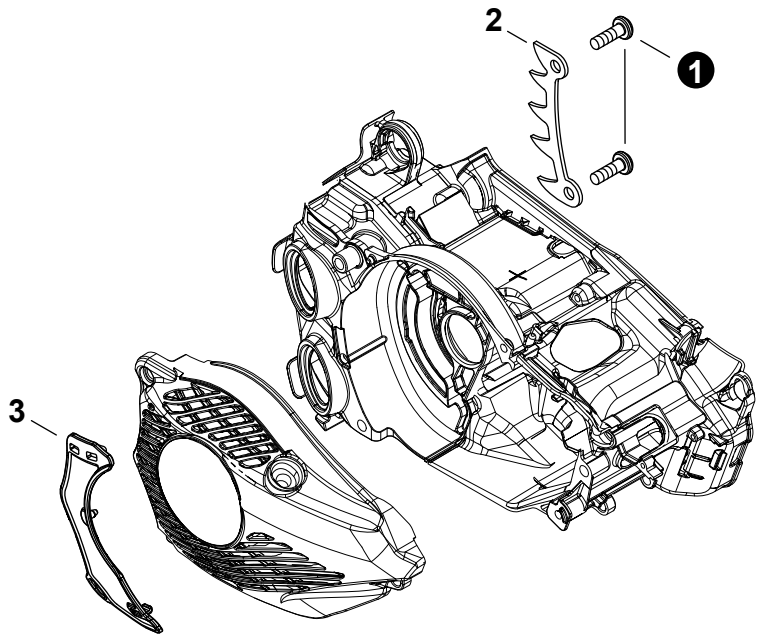

NO.	PART NUMBER	QTY.	DESCRIPTION	DESCRIPCIÓN
1	V805000240	2	BOLT, TORX 5x12	PERNO TORX 5x12
2	C304000000	1	SPIKE, BUMPER	PARAGOLPES CON PÚAS
3	C418000150	1	SHIELD, SNOW	PROTECTOR, NIEVE

Maintenance Kits
Juegos de mantenimiento

NO.	PART NUMBER	QTY.	DESCRIPTION	DESCRIPCIÓN
1	**90196Y**	**1**	**TUNE-UP KIT - YOUCAN™**	**JUEGO DE PUESTA A PUNTO - YOUCAN™**
2	A226001991	1	+FILTER ASSY, AIR - FLOCKED	+MONTAJE DE FILTRO DE AIRE - DE FIELTRO
3	A369000470	1	+FILTER, FUEL	+FILTRO DE COMBUSTIBLE
4	A425000060	1	+SPARK PLUG - CMR7H	+BUJÍA - CMR7H

Bulk Pipe
Tubo al por mayor

NO.	PART NUMBER	QTY.	DESCRIPTION	DESCRIPCIÓN
1	90014	1	BULK PIPE - 3x5 MM BLACK (4 PIECESx2 M)	TUBO AL POR MAYOR 3x5 MM NEGRO (4 PIEZASx2 M)
2	90015	1	BULK PIPE - 3x6 MM BLACK (4 PIECESx2 M)	TUBO AL POR MAYOR 3x6 MM NEGRO (4 PIEZASx2 M)
3	90016	1	BULK PIPE - 3x7 MM BLACK (4 PIECESx2 M)	TUBO AL POR MAYOR 3x7 MM NEGRO (4 PIEZASx2 M)
4	90017	1	BULK PIPE - 3x6 MM CLEAR (4 PIECESx2 M)	TUBO AL POR MAYOR 3x6 MM TRANSPARENTE (4 PIEZASx2 M)
5	90018	1	BULK PIPE - 2x4 MM CLEAR (4 PIECESx2 M)	TUBO AL POR MAYOR 2x4 MM TRANSPARENTE (4 PIEZASx2 M)

Bulk Starter Rope
Cuerda del arrancador al por mayor

NO.	PART NUMBER	QTY.	DESCRIPTION	DESCRIPCIÓN
1	99944435000	1	BULK STARTER ROPE - 2.3 MMx61 M	CUERDA DEL ARRANCADOR AL POR MAYOR 2.3 MMx61 M
2	99944440000	1	BULK STARTER ROPE - 3.0 MMx61 M	CUERDA DEL ARRANCADOR AL POR MAYOR 3.0 MMx61 M
3	99944445000	1	BULK STARTER ROPE - 3.5 MMx61 M	CUERDA DEL ARRANCADOR AL POR MAYOR 3.5 MMx61 M
4	99944450000	1	BULK STARTER ROPE - 4.0 MMx61 M	CUERDA DEL ARRANCADOR AL POR MAYOR 4.0 MMx61 M
5	99944455000	1	BULK STARTER ROPE - 4.4 MMx61 M	CUERDA DEL ARRANCADOR AL POR MAYOR 4.4 MMx61 M
6	99944460000	1	BULK STARTER ROPE - 4.8 MMx61 M	CUERDA DEL ARRANCADOR AL POR MAYOR 4.8 MMx61 M

+ Denotes item is part of an assembly
++ Denotes item is part of a sub-assembly

+ Denota artículo forma parte de una asamblea
++ Denota artículo forma parte de un submontaje