Accessories for ECHO products can be found at:

Los accesorios para los productos ECHO se pueden encontrar en:

http://www.echo-usa.com/Products/Accessories

PARTS CATALOG

LISTA DE PIEZAS

LM-2119SPLN Lawn Mower

LM-2119SPLN Cortacésped

SERIAL NUMBER
NÚMERO DE SERIE

704LMS000001 - 704LMS999999

ECHO Incorporated
400 Oakwood Road, Lake Zurich, Illinois 60047
WWW.ECHO-USA.COM

©2026 ECHO Incorporated. All Rights Reserved

P/N 99922238806
REVISED 10/09/26

Table of Contents
Tabla de Contenido

Labels **3**
Etiquetas

Engine and Blades **4**
Motor y cuchillas

Engine and Blades **5**
Motor y cuchillas

Handles **6**
Manejas

Handles **7**
Manejas

Grass Bag, Mower Deck **8**
Bolsa para césped, plataforma de corte

Grass Bag, Mower Deck **9**
Bolsa para césped, plataforma de corte

Wheels and Drive **10**
Ruedas y propulsión

Wheels and Drive **11**
Ruedas y propulsión

NO.	PART NUMBER	QTY.	DESCRIPTION	DESCRIPCIÓN
1	YH653001820	1	LABEL, BRAND	ETIQUETA DE MARCA
2	YH653001830	1	LABEL, REAR COVER WARNING	ETIQUETA, ADVERTENCIA DE LA CUBIERTA TRASERA
3	YH653005000	1	LABEL, ENGINE	ETIQUETA, MOTOR
4	YH653001850	1	LABEL, SELF-PROPEL	ETIQUETA, AUTOPROPULSACIÓN
5	YH653001860	1	LABEL, WARNING	ETIQUETA, ADVERTENCIA
6	YH653001840	1	LABEL, DANGER	ETIQUETA DE PELIGRO
7	YH653003040	1	LABEL, NO VERTICAL STORAGE	ETIQUETA, NO ALMACENAR EN POSICIÓN VERTICAL

+ Denotes item is part of an assembly
++ Denotes item is part of a sub-assembly

+ Denota artículo forma parte de una asamblea
++ Denota artículo forma parte de un submontaje

See OEM for Engine Service Parts or Replacement

Consulte al fabricante de equipo original para obtener piezas de repuesto o reemplazo del motor.

Consultez le fabricant de l'équipement d'origine pour les pièces de rechange ou le remplacement du moteur.

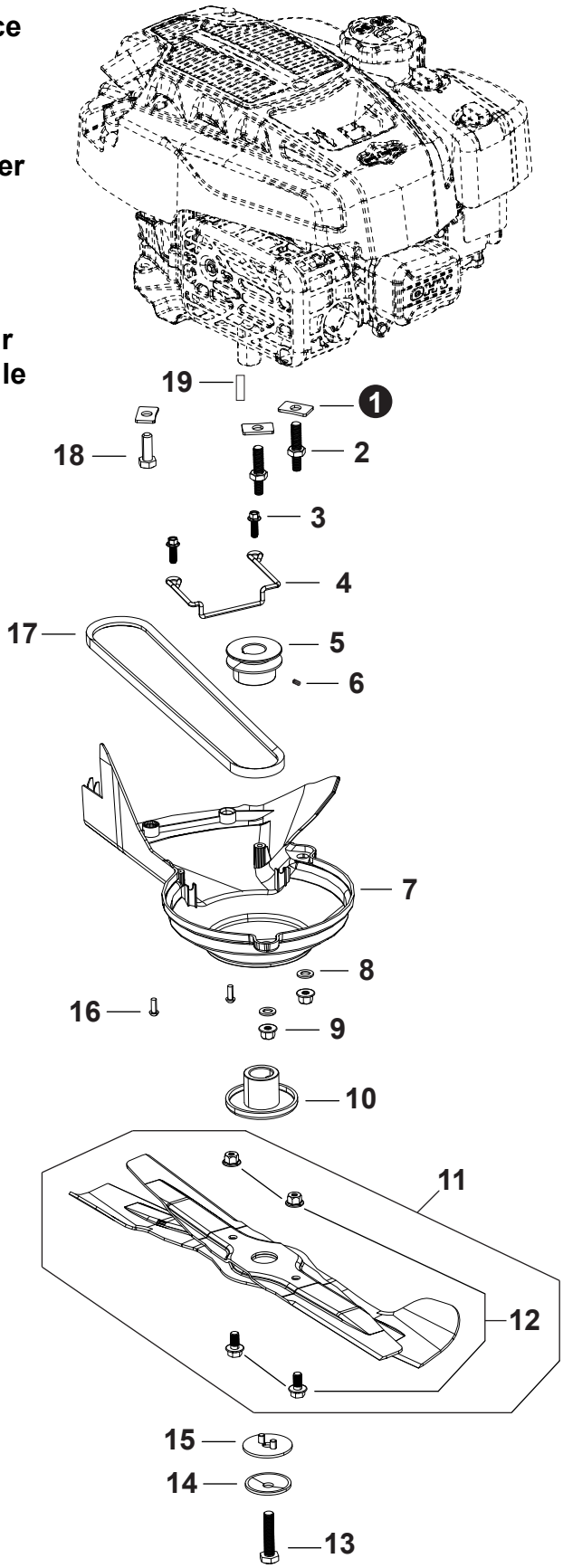

+ Denotes item is part of an assembly
++ Denotes item is part of a sub-assembly

+ Denota artículo forma parte de una asamblea
++ Denota artículo forma parte de un submontaje

NO.	PART NUMBER	QTY.	DESCRIPTION	DESCRIPCIÓN
1	YH475000300	3	SPACER	ESPACIADOR
2	YH435000830	2	BOLT, ENGINE MOUNTING	PERNO, MONTAJE DEL MOTOR
3	YH427000010	2	SCREW	TORNILLO
4	YH479005010	1	GUIDE, BELT	GUÍA, CORREA
5	YH472000250	1	PULLEY, DRIVE	POLEA MOTRIZ
6	YH421000000	1	SCREW, SET	TORNILLO DE SUJECIÓN
7	YH479003060	1	GUARD, BELT	PROTECTOR, CORREA
8	YH451000590	2	WASHER	ARANDELA
9	YH450000560	2	NUT	TUERCA
10	YH456000090	1	ADAPTOR, BLADE	ADAPTADOR, CUCHILLA
11	**99988806001**	**1**	**BLADE SET**	**JUEGO DE CUCHILLAS**
12	YH435001010	1	+BLADE BOLT & NUT SET - NESTING	+JUEGO DE PERNOS Y TUERCAS DE HOJA - ANIDADO
13	YH435000800	1	BOLT, BLADE MOUNTING	PERNO, MONTAJE DE LA HOJA
14	YH451000580	1	WASHER	ARANDELA
15	YH475000290	1	PLATE, PRESSURE	PLACA, PRESIÓN
16	YH427000000	2	SCREW	TORNILLO
17	YH454000120	1	BELT, SELF-PROPEL	CINTURÓN, AUTOPROPULSOR
18	YH435000820	1	BOLT, ENGINE MOUNTING	PERNO, MONTAJE DEL MOTOR
19	YH469000090	1	KEY, FLAT	LLAVE, PLANA

+ Denotes item is part of an assembly
++ Denotes item is part of a sub-assembly

+ Denota artículo forma parte de una asamblea
++ Denota artículo forma parte de un submontaje

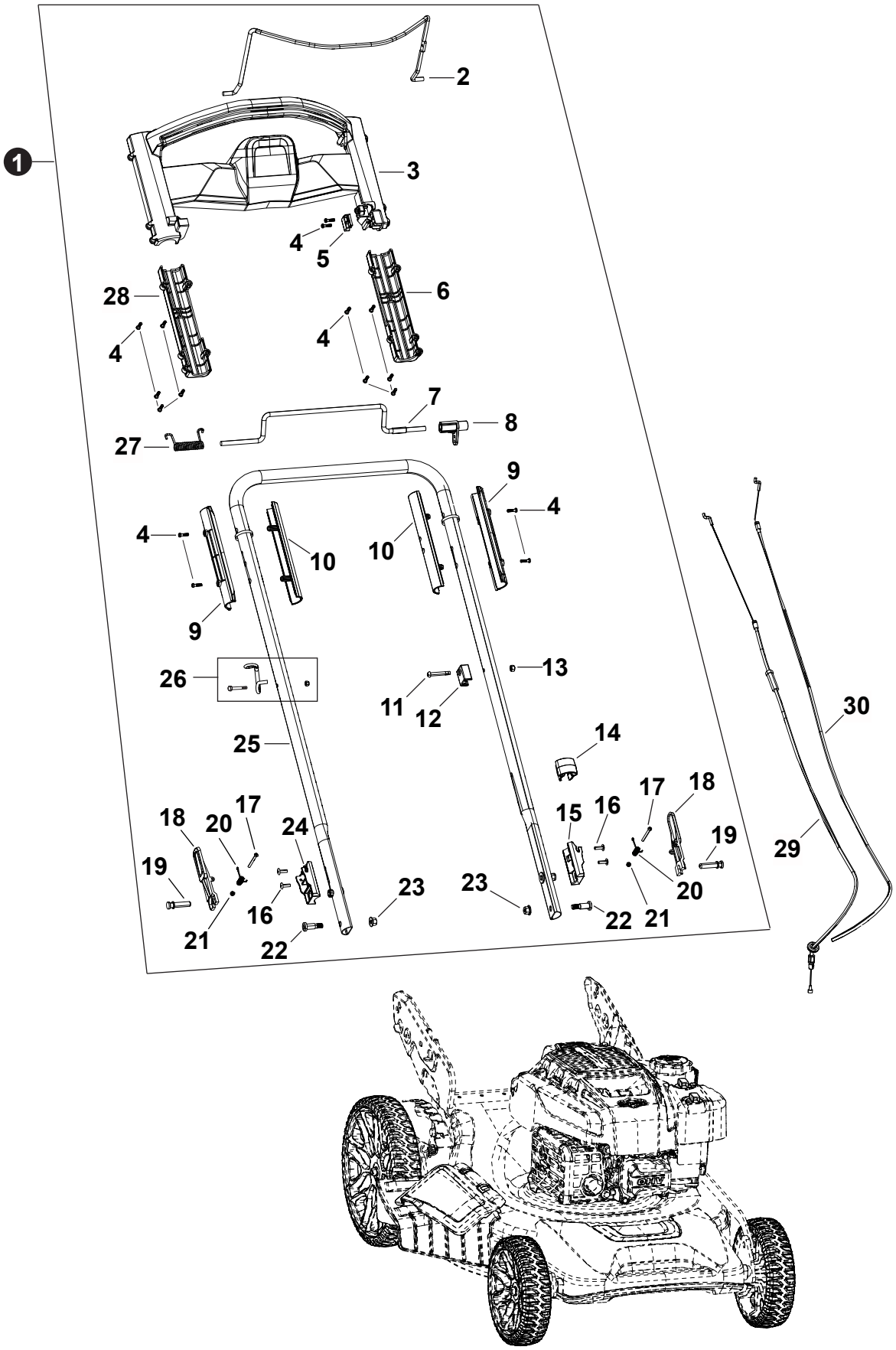

+ Denotes item is part of an assembly
++ Denotes item is part of a sub-assembly

+ Denota artículo forma parte de una asamblea
++ Denota artículo forma parte de un submontaje

NO.	PART NUMBER	QTY.	DESCRIPTION	DESCRIPCIÓN
1	**YH466000950**	**1**	**HANDLEBAR ASSY**	**MONTAJE DE MANUBRIO TIPO BICICLETA**
2	YH466000920	1	+BAIL, OPERATOR PRESENCE	+LEVIER D'ARRÊT
3	YH466000910	1	+HANDLE, OPERATOR	+MANIJA, OPERADOR
4	YH427000080	16	+SCREW	+TORNILLO
5	YH479003550	1	+COVER, CABLE	+CUBIERTA, CABLE
6	YH479003530	1	+COVER, LEFT LOWER HANDLE	+CUBIERTA, MANILLAR INFERIOR IZQUIERDO
7	YH466000900	1	+BAIL, DRIVE	+VARILLA DE TRANSMISIÓN
8	YH466000890	1	+BLOCK, ROTATION	+BLOQUE DE ROTACIÓN
9	YH479003511	2	+SLEEVE, LEFT HANDLEBAR	+MANGUITO, MANIJA IZQUIERDA
10	YH479003520	2	+SLEEVE, RIGHT HANDLEBAR	+MANGUITO, MANIJA DERECHA
11	YH415001180	1	+SCREW	+TORNILLO
12	YH466000870	1	+BLOCK, CABLE	+BLOQUE DE CABLE
13	YH450000580	2	+NUT	+TUERCA
14	YH466000880	1	+CLAMP, WIRE	+ABRAZADERA, CABLE
15	YH479003400	1	+PLATE, LOWER LEFT HANDLEBAR	+PLACA, MANIJA INFERIOR IZQUIERDA
16	YH448000010	4	+RIVET	+REMACHE
17	YH427000060	2	+SCREW	+TORNILLO
18	YH479003300	2	+PLATE, HANDLEBAR ADJ.	+PLACA, AJUSTE DEL MANILLAR
19	YH471000150	2	+PIN	+PASADOR
20	YH476000410	2	+SPRING	+RESORTE
21	YH450000600	2	+NUT	+TUERCA
22	YH427000070	2	+SCREW	+TORNILLO
23	YH450000560	2	+NUT	+TUERCA
24	YH479003500	1	+PLATE, LOWER RIGHT HANDLEBAR	+PLACA, MANIJA INFERIOR DERECHA
25	YH466000850	1	+HANDLEBAR	+MANILLAR
26	**YH466002040**	**1**	**+CORD HOOK KIT**	**+KIT DE GANCHO PARA CABLE**
27	YH476000420	1	+SPRING, DRIVE BAIL	+RESORTE, GANCHO DE TRANSMISIÓN
28	YH479003540	1	+COVER, RIGHT LOWER HANDLE	+CUBIERTA, MANILLAR INFERIOR DERECHO
29	YH601000240	1	CABLE ASSY., DRIVE	CONJ. DE CABLE, TRANSMISIÓN
30	YH601000250	1	CABLE ASSY., OPERATOR PRESENCE	CONJ. DE CABLE, PRESENCIA DEL OPERADOR

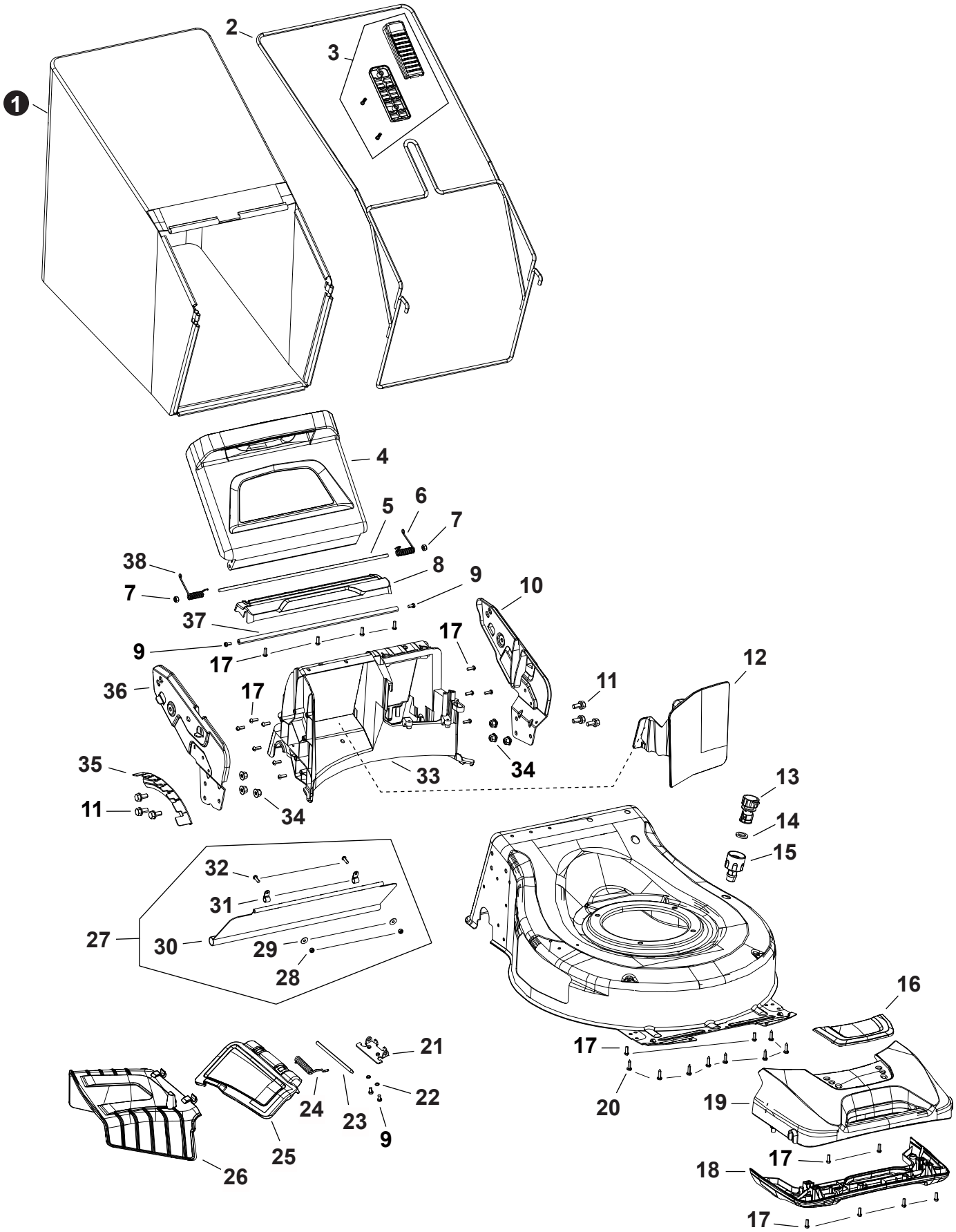

+ Denotes item is part of an assembly
++ Denotes item is part of a sub-assembly

+ Denota artículo forma parte de una asamblea
++ Denota artículo forma parte de un submontaje

Grass Bag, Mower Deck
Bolsa para césped, plataforma de corte

NO.	PART NUMBER	QTY.	DESCRIPTION	DESCRIPCIÓN
1	YH486000031	1	BAG, GRASS	BOLSA, CÉSPED
2	YH486000021	1	FRAME, GRASS BAG	ARMAZON, BOLSA RECOGEDORA DE CÉSPED
3	**YH466000940**	**1**	**HANDLE KIT, GRASS BAG**	**KIT DE ASA PARA BOLSA DE CÉSPED**
4	YH479003290	1	COVER, REAR DISCHARGE	CUBIERTA, DESCARGA TRASERA
5	YH466000840	1	ROD, REAR DISCHARGE COVER	VARILLA, CUBIERTA DE DESCARGA TRASERA
6	YH476000400	1	SPRING, RIGHT REAR DOOR	RESORTE, PUERTA TRASERA DERECHA
7	YH450000590	2	NUT	TUERCA
8	YH479003281	1	PLATE, REAR COVER MOUNTING	PLACA, MONTAJE DE CUBIERTA TRASERA
9	YH417000020	4	SCREW	TORNILLO
10	YH479003270	1	BRACKET, LEFT HANDLEBAR	SOPORTE, MANILLAR IZQUIERDO
11	YH435000810	6	BOLT	PERNO
12	YH479003211	1	PLUG, MULCH	TAPÓN, MULCHING
13	YH467000890	1	ADAPTOR, HOSE	ADAPTADOR DE MANGUERA
14	YH468001980	1	O-RING	JUNTA TÓRICA
15	YH467000850	1	PORT, HOSE	PUERTO DE MANGUERA
16	YH479003110	1	COVER, DECORATIVE	CUBIERTA, DECORATIVA
17	YH427000000	22	SCREW	TORNILLO
18	YH479003090	1	BASE, FRONT COVER	BASE DE CUBIERTA FRONTAL
19	YH479003100	1	COVER, FRONT	CUBIERTA DE FRENTE
20	YH427000030	8	SCREW	TORNILLO
21	YH479003180	1	PLATE, SIDE COVER MOUNTING	PLACA, MONTAJE DE CUBIERTA LATERAL
22	YH451000620	2	WASHER	ARANDELA
23	YH466000810	1	ROD, SIDE DISCHARGE COVER	VARILLA, CUBIERTA DE DESCARGA LATERAL
24	YH476000370	1	SPRING, SIDE DISCHARGE COVER	RESORTE, CUBIERTA DE DESCARGA LATERAL
25	YH479003190	1	COVER, SIDE DISCHARGE	CUBIERTA, DESCARGA LATERAL
26	YH479003200	1	CHUTE, SIDE DISCHARGE	CONDUCTO, DESCARGA LATERAL
27	**YH479003980**	**1**	**KIT, DEBRIS SHIELD**	**JUEGO DE PROTECTOR CONTRA RESIDUOS**
28	YH450000620	2	+NUT	+TUERCA
29	YH451000640	2	+WASHER	+ARANDELA
30	YH479003560	1	+SHIELD, DEBRIS	+PROTECTOR CONTRA RESIDUOS
31	YH466000930	2	+CLAMP	+ABRAZADERA
32	YH415001190	2	+SCREW	+TORNILLO
33	YH479003070	1	BAFFLE, REAR	DEFLECTOR TRASERO
34	YH450000560	6	NUT	TUERCA
35	YH479003250	1	PLATE, HEIGHT ADJUSTMENT	PLACA, AJUSTE DE ALTURA
36	YH479003260	1	BRACKET, RIGHT HANDLEBAR	SOPORTE, MANILLAR DERECHO
37	YH466000830	1	ROD, HANDLEBAR BRACKET	VARILLA, SOPORTE DE MANIJA
38	YH476000390	1	SPRING, LEFT REAR DOOR	RESORTE, PUERTA TRASERA IZQUIERDA

+ Denotes item is part of an assembly
++ Denotes item is part of a sub-assembly

+ Denota artículo forma parte de una asamblea
++ Denota artículo forma parte de un submontaje

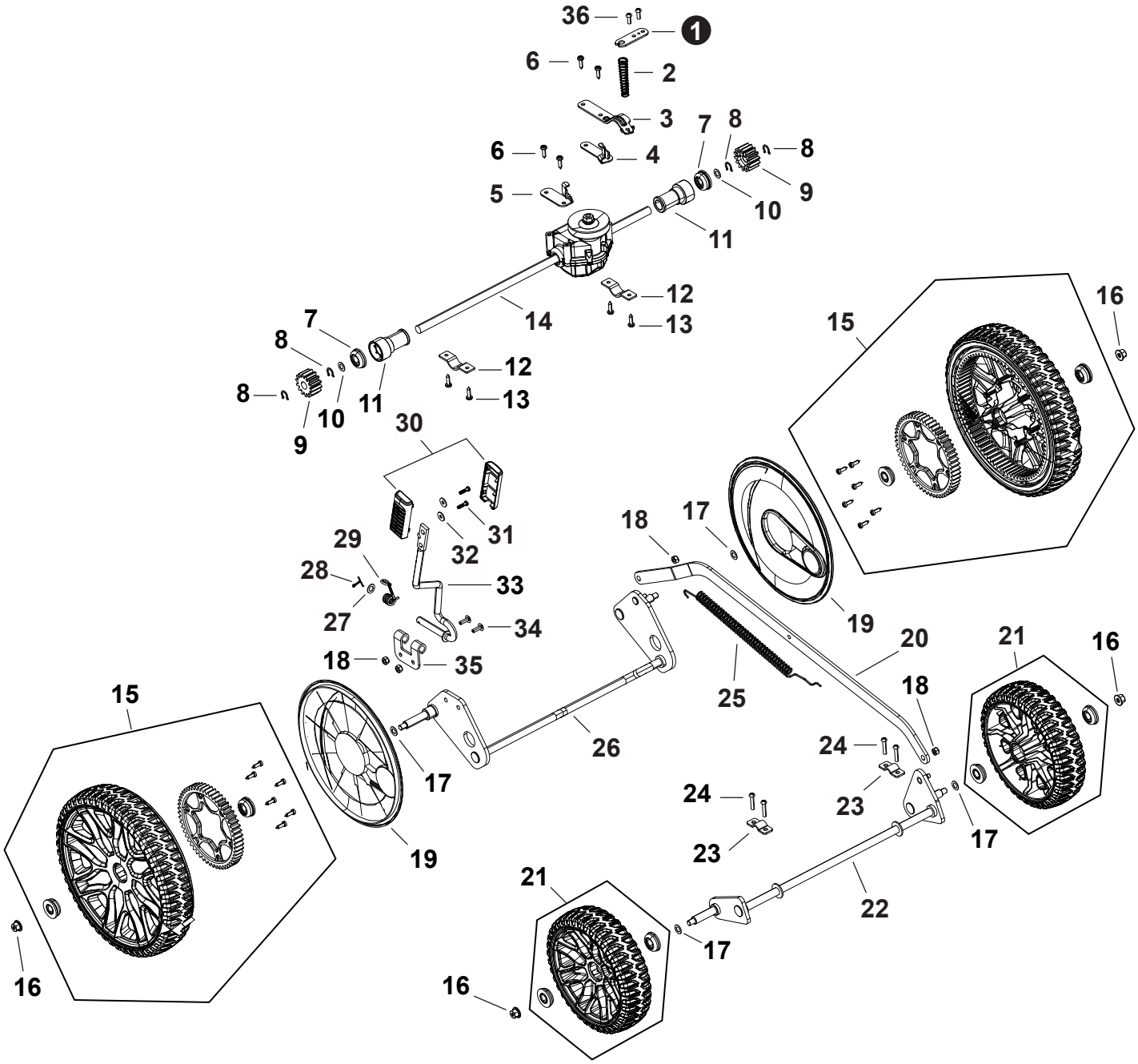

+ Denotes item is part of an assembly
++ Denotes item is part of a sub-assembly

+ Denota artículo forma parte de una asamblea
++ Denota artículo forma parte de un submontaje

NO.	PART NUMBER	QTY.	DESCRIPTION	DESCRIPCIÓN
1	YH479003170	1	PLATE, CABLE MOUNTING	PLACA, MONTAJE DEL CABLE
2	YH476000360	1	SPRING, DRIVE CABLE	RESORTE, CABLE DE TRANSMISIÓN
3	YH479003160	1	PLATE, CABLE ADJUSTMENT	PLACA, AJUSTE DEL CABLE
4	YH479003140	1	BELT GUARD, REAR LEFT	PROTECTOR DE CORREA TRASERA IZQUIERDA
5	YH479003150	1	BELT GUARD, REAR RIGHT	PROTECTOR DE CORREA TRASERA DERECHA
6	YH427000040	4	SCREW	TORNILLO
7	YH453000231	2	BEARING	COJINETE
8	YH474000010	4	RING, RETAINING	ANILLO DE RETENCIÓN
9	YH464000050	2	GEAR, DRIVE	ENGRENAJE IMPULSOR
10	YH451000610	2	WASHER	ARANDELA
11	YH484000060	2	SLEEVE, SHAFT	MANGUITO, EJE
12	YH479003130	2	BRACKET, AXLE RETAINER	SOPORTE, RETENCIÓN DEL EJE
13	YH427000030	4	SCREW	TORNILLO
14	YH602000120	1	ASSY, TRANSMISSION	CONJUNTO DE TRANSMISIÓN
15	**YH478000270**	**2**	**WHEEL ASSY., REAR**	**CONJUNTO DE RUEDA TRASERA**
16	YH450000560	4	NUT	TUERCA
17	YH451000600	4	WASHER	ARANDELA
18	YH450000580	4	NUT	TUERCA
19	YH479003120	2	COVER, DUST	CUBIERTA ANTIPOLVO
20	YH466000800	1	ROD, HEIGHT ADJUSTMENT	VARILLA, AJUSTE DE ALTURA
21	**YH478000251**	**2**	**WHEEL ASSY., FRONT**	**CONJUNTO DE RUEDA DELANTERA**
22	YH478000260	1	AXLE, FRONT	EJE DELANTERO
23	YH479003080	2	BRACKET, AXLE RETAINER	SOPORTE, RETENCIÓN DEL EJE
24	YH427000020	4	SCREW	TORNILLO
25	YH476000350	1	SPRING	RESORTE
26	YH478000280	1	AXLE, REAR	EJE, TRASERO
27	YH451000630	1	WASHER	ARANDELA
28	YH471000140	1	PIN	PASADOR
29	YH476000381	1	SPRING	RESORTE
30	YH479003230	1	COVER KIT, HEIGHT ADJ. HANDLE	KIT DE CUBIERTA DE MANIJA DE AJUSTE DE ALTURA
31	YH427000050	2	SCREW	TORNILLO
32	YH451000640	2	WASHER	ARANDELA
33	YH466000820	1	HANDLE, HEIGHT ADJUSTMENT	ASA, AJUSTE DE ALTURA
34	YH417000030	2	SCREW	TORNILLO
35	YH479003220	1	PLATE, HEIGHT ADJ. HANDLE	PLACA, AJUSTE DE ALTURA MANIJA
36	YH427000000	2	SCREW	TORNILLO

+ Denotes item is part of an assembly
++ Denotes item is part of a sub-assembly

+ Denota artículo forma parte de una asamblea
++ Denota artículo forma parte de un submontaje